取扱い注意・説明書の表示価格について

2019 年 10 月 1 日より、消費税率が 10%に変更されます。
それに伴い、「取扱い注意・説明書」に記載されている価格および送料も変更となります。
2019 年 10 月 1 日以降にパーツをご注文いただく場合は、以下のとおりご対応ください。

【パーツのご注文】10 月 1 日以降にアフターサービス部に到着したご注文は、消費税 10%となります。

●まずは説明書の表示価格をご確認ください

各説明書の「パーツリスト」や「別売パーツ」の項目などに、「税別」または「税込」の記載があります。

説明書が「税込表示」の場合

「税込」の記載がある説明書では、
表示価格が「5%の税込価格」となっています。

ご注文が 10 月 1 日以降にアフターサービス部に到着した場合文は、「税込価格」と「送料」が変更となりますのでご注意ください。

→【A】パーツのご注文：「税込表示」の説明書の場合

説明書が「税別表示」の場合

「税別」の記載がある説明書には、2 種類の旧送料があります。

価格につきましては、アフターサービス部への到着が 10 月 1 日以降となるご注文より「10%の税込価格」でお申し込みください。また、旧送料の場合、ご注文が 10 月 1 日以降にアフターサービス部に到着した場合は、「送料」が変更となりますのでご注意ください。

→【B】パーツのご注文：「税別表示」の説明書の場合

【A】パーツのご注文：「税込表示」の説明書の場合

2019 年 10 月 1 日以降にアフターサービス部へ到着するご注文は、「価格」と「送料」をそれぞれ以下のように算出してお申し込みください。
※ご注文の手順につきましては、各製品の取扱い注意・説明書をご参照ください。

▼「10%の税込価格」の算出方法 … 1〜2 の順に算出してください。

1	各パーツや別売品の税別価格を算出する。	**5%の税込価格 ÷ 1.05 = 税別価格**（小数点以下切り上げ）
2	税別価格をもとに 10%の税込価格を算出する。	**税別価格 × 1.1 = 10%の税込価格**（小数点以下切り捨て）

▼送料について

説明書の送料が「旧送料」です。それぞれ「新送料」へと変更になります。
「新送料」につきましては、パーツに関するお問い合わせ窓口までお問い合わせください。

【B】パーツのご注文：「税別表示」の説明書の場合

2019 年 10 月 1 日以降にアフターサービス部へ到着するご注文は、「10%の税込価格」でお申し込みください。
また、「旧送料」が記載されている説明書につきましては、「新送料」でお申し込みください。

▼「10%の税込価格」の算出方法 …説明書の価格が税別価格になっています。

1	**税別価格 × 1.1 = 10%の税込価格**（小数点以下切り上げ）

▼送料について

説明書の送料が「旧送料」です。それぞれ「新送料」へと変更になります。
「新送料」につきましては、パーツに関するお問い合わせ窓口までお問い合わせください。

OPERATOR'S MANUAL

取扱い注意・説明書

ご使用の前に最後まで必ずお読みください / Read operators manual before use

VSR-ONE

BOLT ACTION AIR RIFLE / VALUE SNIPER RIFLE-ONE

MARUI TOKYO MARUI

日本製 MADE IN JAPAN

対象年齢18才以上
Only for 18 years of age or older

HOP UP

M-LOK

Warning! This Product has been manufactured and sold pursuant to the laws and relevant regulations of Japan and based upon the societal attitude towards toy guns, etc. in Japan. No warranty is provided that this Product complies with the laws and regulations of any other countries. This English explanatory note concerning this Product is intended only for the information of a foreign user who uses this Product in Japan.

⚠警告〈取扱い注意書〉

!! WARNING !! HANDLING CAUTIONS AND INSTRUCTION MANUAL

このエアソフトガンは、正しいスポーツシューティングを通じて健全なホビーライフをエンジョイするために上で使用されますと、独特のフィーリングが体験でき、射撃センスを向上させるスポーツグッズとなりますが、使用は、失明や怪我等の危険を生じる恐れがあります。必ず下記の各注意点とそれぞれの製品の

This sport gun is developed for enjoying sport shooting through correct sport shooting operation. You can experience unique feel of the
As the Airsoft Gun has the capacity to shoot BB bullets by 50 to 60 meters, careless shooting and wrong operation are dangerous, causing eye

このエアソフトガンは、使用者・管理者対象年令18才以上用です。不注意な発射や

Operation of this Airsoft Gun for competition use is restricted to users of 18 years old or more.

⚠警告 WARNING 必ず目の保護具を装着する。

Always wear eye protective gear.

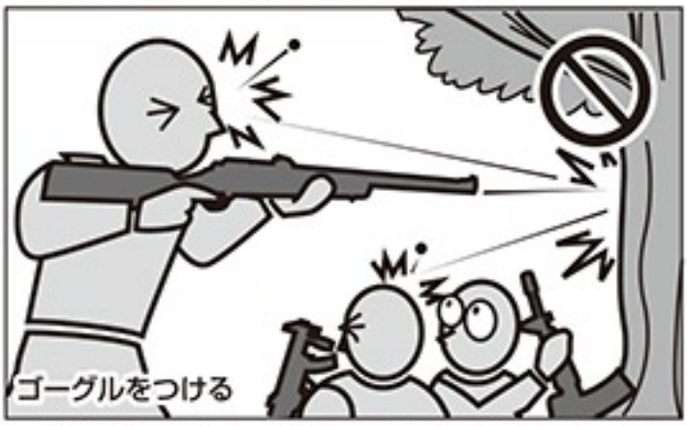

BB弾を発射する時やゲーム等の場合は、跳弾にも注意し、ゴーグル等の眼の保護具を本人と参加者全員が必ず装着して行ってください。（参加者以外の第三者にBB弾が当たらないように、十分注意してください。）

When shooting the Airsoft Gun for a target or game, you and all participants must wear goggles or other eye protective gear, also paying attention to ricochets.
(Pay sufficient attention also to third personnel other than participants.)

⚠警告 WARNING 銃口は人や動物に向けない。

Never shoot the Airsoft Gun towards a person or animal.

エアソフトガンで人や動物を狙ったり、発射したりしないでください。標的に向けて発射する時以外は、必ず銃口に保護キャップを装着してください。

Never aim or shoot a person or animal as the target. Always attach the protective plug to the muzzle, except when you are ready to shoot a target.

⚠警告 イタズラのつもりでも処罰される場合がある。

たとえイタズラのつもりでも、共有物、及び他人の財産に向け発射して破損させたり、人や動物に向け発射して怪我をさせたりすると、器物破損の罪や傷害の罪等で処罰される場合があります。

You may be punished if you are shooting for a practical joke.

⚠警告 いつも銃口に保護キャップをつけておく。

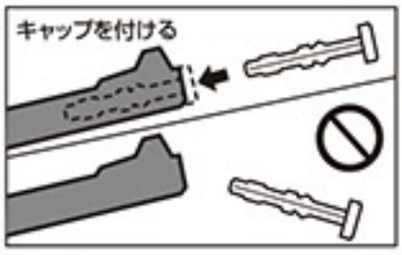

万一の暴発を防ぐと共に、防塵のためにも、発射する時以外は必ず銃口に保護キャップを装着してください。

Always attach the protective plug to the gun muzzle.

⚠警告 銃口は、いかなる場合も絶対にのぞかない。

銃口は、BB弾が入っている入っていないに関わらず、絶対にのぞかないでください。BB弾が眼に当たった場合、最悪失明の恐れがあり大変危険です。

Never look into the gun muzzle.

⚠警告 不用意に引き金を引かない。

不用意に引き金を引くと、非常に危険です。保護キャップを外し、標的に向かって発射する時以外、トリガーには指を触れないでください。

Avoid pulling the trigger carelessly.

⚠警告 銃口は、常に安全な方向に向けて取扱う。

銃口は、いかなる場合も人や動物、又は危険な場所に向けないでください。標的に向かって発射する時以外は、必ず銃口に保護キャップを装着してください。

Always direct the muzzle towards a safe direction.

⚠警告 人や車が横切るような場所では、エアソフトガンを絶対に発射しない。

エアソフトガンを発射する場所では、安全に配慮し、人や車が横切るような場所、及び周りに人がいるような場所での発射は、絶対におやめください。

Never shoot the Airsoft Gun at places where people and cars pass cross.

■操作方法は製品により異なります。必ずその製品の特性を良く理解した上で、お取扱いください。
■誤った使用方法や取扱い、改造、分解によって発生した事件、事故、怪我、故障等につきましては、当社では一切の責任を負いません。
また、改造、分解した製品の修理はお受けできません。

■ The operation procedure varies according to the model. Make sure to operate an Airsoft Gun after recognizing its features.
■ We are not responsible for any accidents, events, injuries or repair costs arising from wrong operation and handling or by modification and disassembly of the Airsoft Gun.

ご使用の前に最後まで必ずお読みください。

Always read through this manual before operation.

開発された高性能競技用エアソフトガンです。それぞれの製品の特性や、使用上の注意点をよく認識したおよそ50～60m先にプラスチックBB弾を到達させる能力がありますので不注意な発射や誤った取扱い説明書を最後まで読み、よく認識された上、ルールを守ったスポーツシューティングをお楽しみください。

Airsoft Gun, which is a most suitable sport goods to improve your shooting sense, if you recognize its features and operational warnings. damage or other injury. Make sure to read through warnings stipulated below and observe rules and manners for pleasant sport shooting.

誤った使用は、失明や怪我等の危険が生じる恐れがありますので十分ご注意ください。

Careless shooting and wrong operation are dangerous, causing eye damage or other injury.

⚠警告 移動する時は、必ずエアソフトガンをケースやバッグに入れる。

エアソフトガンを持ち歩く場合は、銃口に保護キャップを装着し、セレクターレバーをセフティ位置にした上で、必ずケースやバッグに入れて運んでください。

Always put the Airsoft Gun in a case or bag when you are carrying it.

⚠警告 子供の手の届かない所に保管する。

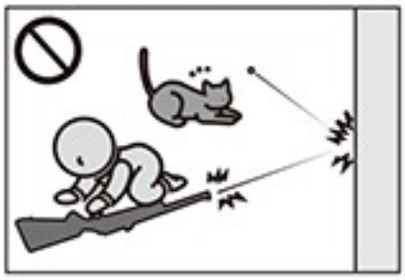

対象年令以下の子供がイタズラをして怪我や事故等を起こさないように、必ず銃口に保護キャップを装着してマガジンを本体から取外し、ケースに収納し手の届かない所に保管してください。

Store the Airsoft Gun at places out of reach by children.

⚠警告 マガジンを抜いても、BB弾が発射される場合がある。

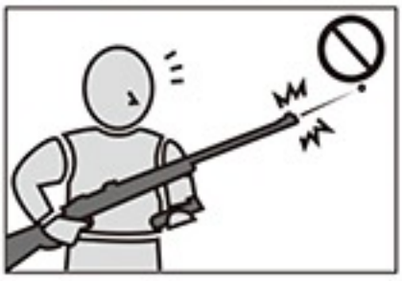

マガジンを抜いても本体にBB弾が残っている場合があり、不用意にトリガーを引くとBB弾が発射され危険です。マガジンを抜いた後、銃口を安全な方向に向けトリガーを引き、BB弾が残っていない事を確認し、銃口に保護キャップを装着して保管してください。

BB bullets may be shot out even if the magazine is removed.

⚠警告 発射する時以外は、セフティレバーを常にセフティ位置にしておく。

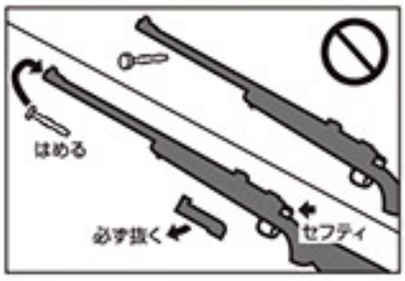

①銃口に保護キャップを装着する。②セフティレバーをセフティ位置にする。③本体からマガジンを抜く。

Always set the safety lever to the Safety position.

⚠警告 発射時以外は引き金に指をかけない。

標的に向けて発射する時以外、引き金には指をかけないでください。引き金に指をかけた状態では、何らかのはずみで引き金を引いてしまう恐れがあり、危険です。

Release put away your fingers from the trigger, expect when you are ready to shoot a target.

⚠警告 エアソフトガンの分解、改造はしない。

この製品は、最適な性能、操作性を考慮し、さらに日本国の銃刀法の威力をクリアし製造されています。むやみな分解、改造は、危険性を誘発したり、場合によっては法律に抵触し罪に問われる事がありますので絶対にお止めください。

Never disassemble or modify the Airsoft Gun.

⚠警告 WARNING

●このエアソフトガンは、直径6mmのプラスチックBB弾をおよそ50～60m先に到達させる能力があります。ご使用の際にはこの性能を念頭に置き、あらゆる危険防止を考慮した上で取扱ってください。●ゲーム等を行う場合、想定される危険エリア内にゴーグル等を装備していない人や、ゲームに参加していない第三者がいない事を確認してから行ってください。●破損の危険性のあるもの（ガラス、照明灯、家電品、食器類、家具、自動車、ガスボンベ、その他）には、絶対に銃口を向けないでください。●マガジンやチャンバーに、東京マルイ 電動ガン対応0.2g～0.28gBB弾以外の物を絶対に装弾しないでください。●このエアソフトガンは、その形状から指等を挟みやすい箇所があります。例としてフォールディング（折り畳み式）ストックのストック操作、又はボルト開閉作動の時等には、指を挟まないように注意してください。●飲酒した上でのエアソフトガンの取扱いは、さまざまな危険性を誘発する恐れがありますので、絶対におやめください。●エアソフトガンを保管する場合、転倒したり落下したりするような所を避け、子供、又は管理者以外の人の使用ができない所へ、銃口に保護キャップを装着し、必ずケース（パッケージ）、又はバッグに収納し保管してください。●保護キャップを紛失された方は、別紙「各種パーツ&別売アクセサリーのご注文」をご参照の上、当社パーツ係までお求めください。折り返し保護キャップをお送り致します。●〈取扱い説明書〉に記載されている正しい使用方法でトリガーを引いても発射されない場合、長期使用により耐用期限が過ぎてトラブルが起きた場合、誤って落下させた事による破損や故障等の場合も、自分で直そうとはせずに、お買い求めいただいた販売店、又は当社アフターサービス部へお問い合わせください。●このエアソフトガンには、対応している当社オプションパーツ各種（別売）を取付ける事ができます。オプションパーツの取付けやご使用の前に、各オプションパーツに添付されている〈取扱い説明書〉を、必ず最後までよく読んでください。●このガンは、通常の使用およそ30,000発前後の発射で、消耗パーツ等の交換が必要です。耐用期限を過ぎてのご使用は、作動不良等で危険性を誘発しますので、お買い求めいただいた販売店、又は当社アフターサービス部にお問い合わせください。

●商品に関するお問い合わせ　03-3605-3378
●修理に関するお問い合わせ　03-3605-3373
●パーツに関するお問い合わせ 03-3605-9669

〈取扱い注意・説明書〉は、必ず製品と一緒に大切に保管しておいてください

紛失された場合は、すぐに当社アフターサービス部までお求めください。

・①製品名 ②〈取扱い注意・説明書〉請求の旨 ③郵便番号 ④ご住所 ⑤お名前 ⑥年令 ⑦電話番号を明記したメモを必ず添えてください。（メモははっきりとお書きください。）

・代金￥ 110＋送料￥ 140 分の切手を、①～⑦のメモと共に当社アフターサービス部までお送りください。（価格は税込価格です。）

〈取扱い説明書〉について

- この説明書には、製品を安全に正しくお使いいただくため、絵表示と説明によって操作上、特に注意すべき点を示しています。本文と合わせて熟読し、内容をよく理解した上でご使用ください。
- 警告・注意事項を無視して誤った取扱いをすると、ケガの発生や製品の故障を誘発し危険です。
- 本書に記載されていない使用方法により発生した本体の破損、及びそれを起因としたトラブルにつきましては、当社では一切責任を負いません。

東京マルイ ボルトアクションエアーライフル VSR-ONE セット内容

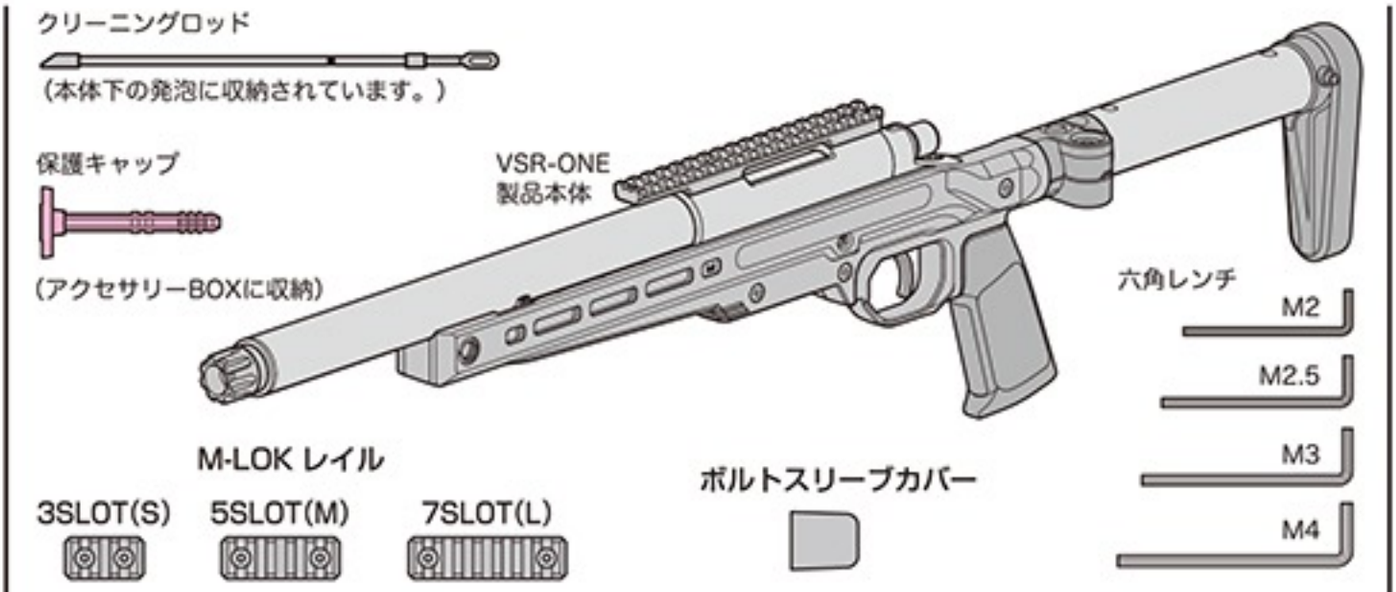

●六角レンチはアクセサリー BOX 内に同梱されています。レンチ類はサビが生じやすいので、保管には注意が必要です。

1 各部の名称（詳細については各名称後の各ページ項目で説明します。）

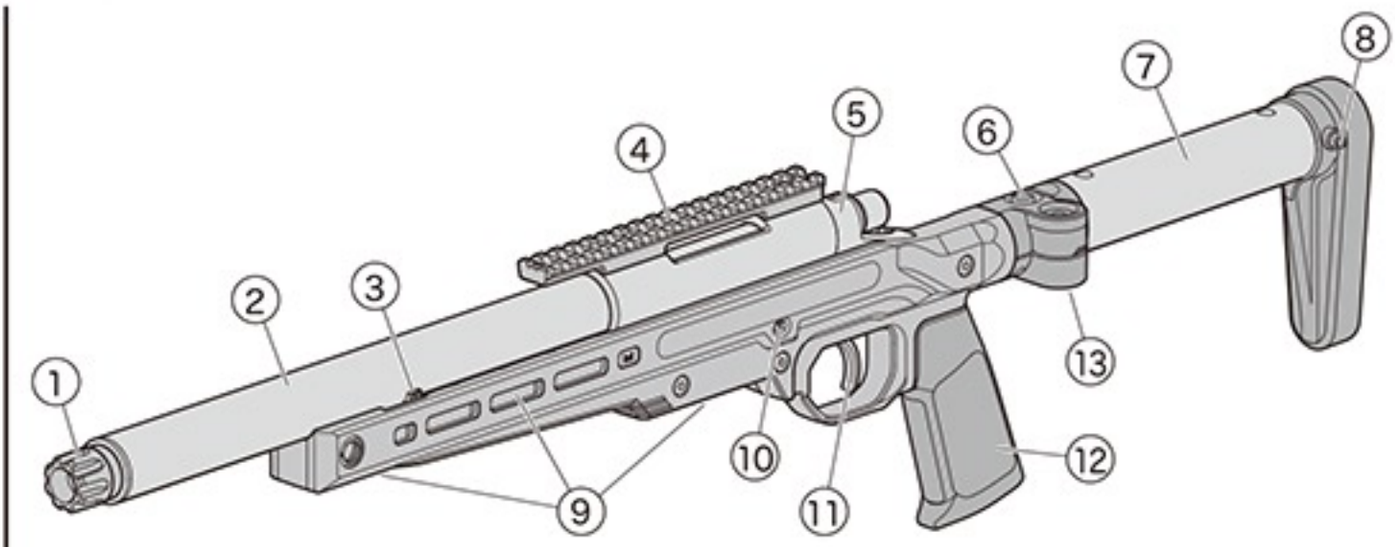

注意 ボルトハンドル、フォールディングストック、各可動部は1度使用しますとキズが発生します。Mロック、マウント類もパーツ装着でキズが発生します。予めご了承ください。

No.	名称		No.	名称	
①	フラッシュハイダー Flash Hider	P25 10	⑦	フォールディングストック Folding Stock	P07 3
②	アウターバレル Outer Barrel		⑧	ストックストッパーピン Stock Stopper Pin	P07 3
③	ホップ調整レバー Hop-Up Adjustment Lever	P14 7	⑨	M-LOK スロット（左右・下） M-LOK Slot (Left/Right・Under)	P09 4
④	マウントレイル Mount Rail	P23 10	⑩	ストックストッパーポイント Stock Stopper Point	P07 3
⑤	レシーバーAssy Receiver Assy	P18 8	⑪	トリガー Trigger	P13 7
⑥	ストックロックボタン Stock Lock Button	P07 3	⑫	グリップ Grip	

セット以外に必要な物（別売品）

必須パーツではありませんが、より安定した射撃をお楽しみいただくためにおすすめします。

※記載以外のオプションパーツの装着もお楽しみいただけます。対応オプションパーツに関しては、当社ホームページにてご確認ください。

●東京マルイ
ニューイルミネーテッドショートズームスコープ（別売）
（マウントリング付属）

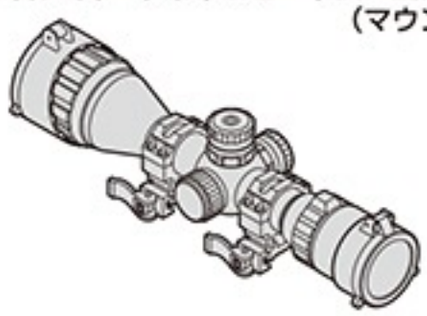

●東京マルイ
プロサイレンサー/ショートタイプ（別売）

●東京マルイ
アキュラシーバイポッド（別売）

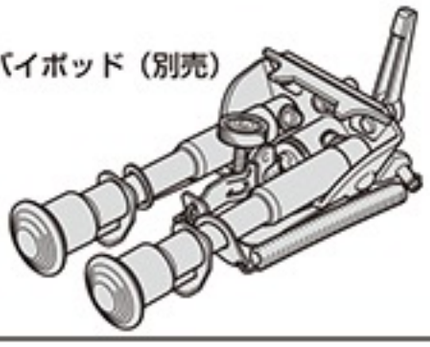

●東京マルイ
QDスリングスイベル（別売）

●Prepare optional scope. (Not Included)

●Prepare optional parts. (It is recommended in order to enjoy a more stable shooting.)

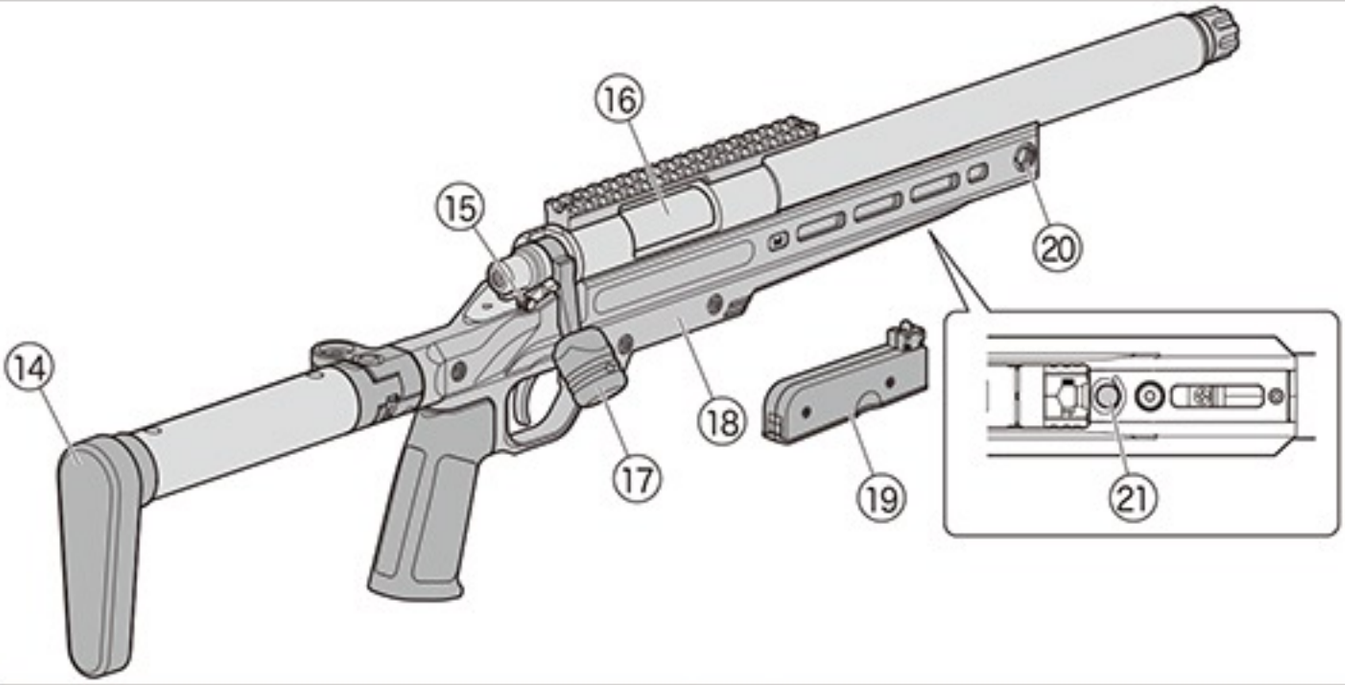

No.	名　称		No.	名　称	
⑬	リアスイベルボス Rear Swivel Boss	P24 10	⑲	マガジン Magazine	P11 5
⑭	バットプレート Butt Plate	P08 3	⑳	フロントスイベルボス Front Swivel Boss	P24 10
⑮	セフティレバー Safety Lever	P06 2	㉑	マガジンキャッチボタン Magazine Catch Button	P11 5
⑯	シリンダーAssy Cylinder Assy	P22 9	㉒		
⑰	ボルトハンドル Bolt Handle	P12 6	㉓		
⑱	シャーシ Chassis		㉔		

2 セフティの説明（発射直前までセフティ位置にしておきます）

⚠危険

- トリガーを引いたままセフティレバーおよびボルトハンドルの操作をすると誤発射の恐れがあり、大変危険です。

⚠警告・注意

- セフティが解除位置でトリガーを引いたままの状態では、ボルトハンドルおよびセフティレバーの操作はできません。無理に操作すると破損ならびに故障の原因となります。

⚠警告・注意

- セフティレバーは必ず正しい位置で使用してください。図のように中間位置で操作すると故障や誤作動の原因になり、危険ですのでお止めください。

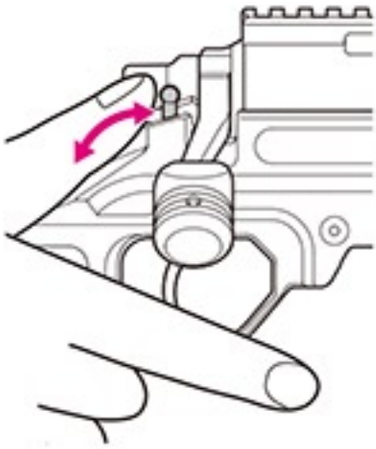

グリップから手を離さずに、片手でも操作できます。

セフティ位置〈S〉

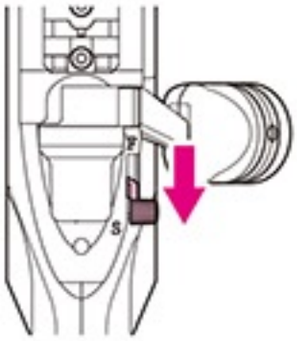

■セフティ（安全装置）

発射しない時や製品を保管する時には、必ず「セフティ」位置にしてください。

保護キャップも忘れずに装着してください。

※「セフティ」位置の場合、トリガーは引けません。

［安全装置が作動状態］

セフティ解除〈F〉

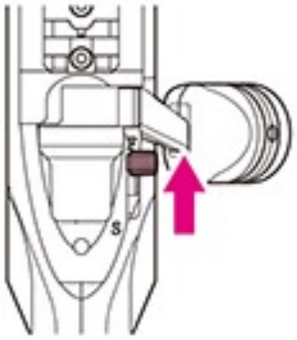

■ファイア（単発/発射）

トリガーを引くと、BB弾を発射します。

※コッキングした状態（P12～13）でトリガーを引くと弾が出ます。

［安全装置は解除状態］

2 Safety

WARNING・CAUTION

- Do not operate the trigger while pulled.
- Do not do other operations with the trigger pulled at the Safe release position.
- Do not do other operations adjusting safety lever to a halfway position.

Safety-Setting

When you are not firing the Airsoft Gun or during storage. Always set the safety lever to the **Safe** position and attach the protective cap.

The safety device is an operating state.

Fire

The Airsoft Gun will fire one shot each time the trigger is pulled.

The safety device is in the state of release.

3 フォールディングストックの使用方法

⚠警告・注意

- 各可動部に指などを挟んだり、ぶつけたりすると大変危険です。金属製で鋭利な箇所があるため、ケガをしないよう十分注意してください。

- ストックは、必ずストックロックボタンを押してロックを解除してから作動してください。ボタンを押さずに無理にストックを展開等させるとヒンジ部が破損する可能性がありますのでご注意ください。

●ストックの折りたたみ

①ストックロックボタンを押しながら
②ストックを左横方向に折りたたみます。

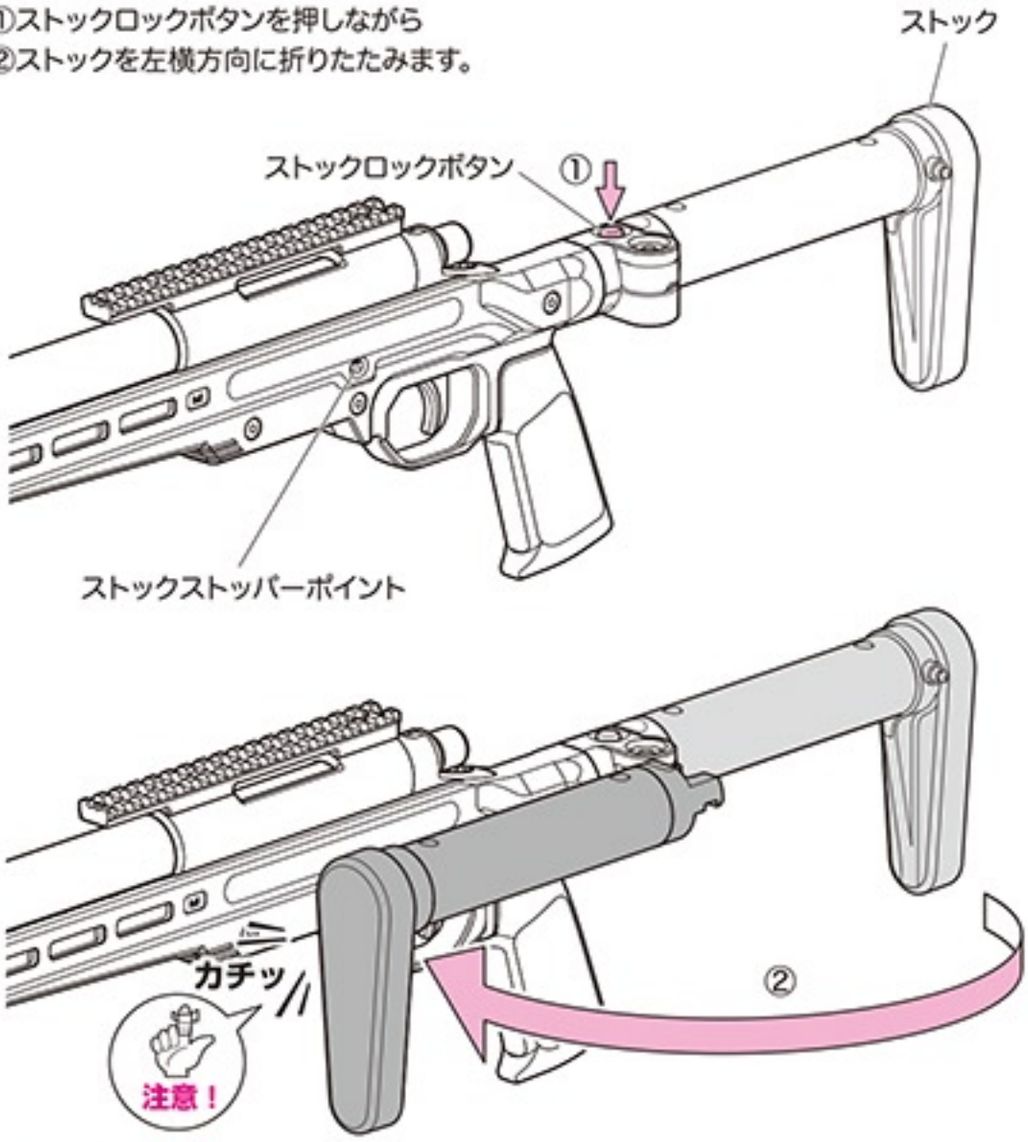

⚠注意

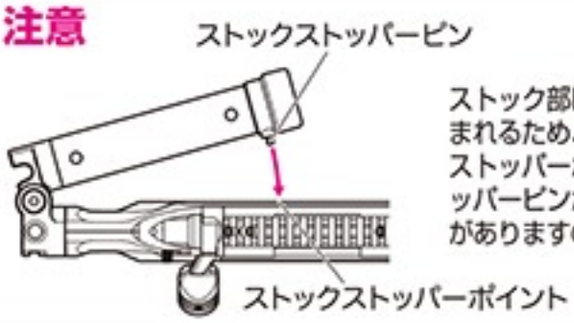

ストック部は左図のように勢い良くたたまれるため、途中で手を放すとストックストッパーポイント周辺にストックストッパーピンがぶつかり、キズが付く恐れがありますのでご注意ください。

3 Setting the Open Sight

WARNING・CAUTION

- Be careful not to catch your finger in the moving parts.
- Thing that operates while pushing stock lock button without fail when stock is operated.

●How to fold

①While pushing the stock lock button
②The stock is folded in the horizontal direction of the left.

3 フォールディングストックの使用方法

⚠警告・注意

- 各可動部に指などを挟んだり、ぶつけたりすると大変危険です。金属製で鋭利な箇所があるため、ケガをしないよう十分注意してください。

- 六角レンチ、バットプレートを紛失しないよう十分注意してください。
- M2.5のレンチはマウントレイルがゆるんだ際に使用するための物です。

●ストックの展開

①ストックを後方に引きます。
②元の状態までストックを伸ばします。(ストックがロックされた事を確認してください。)

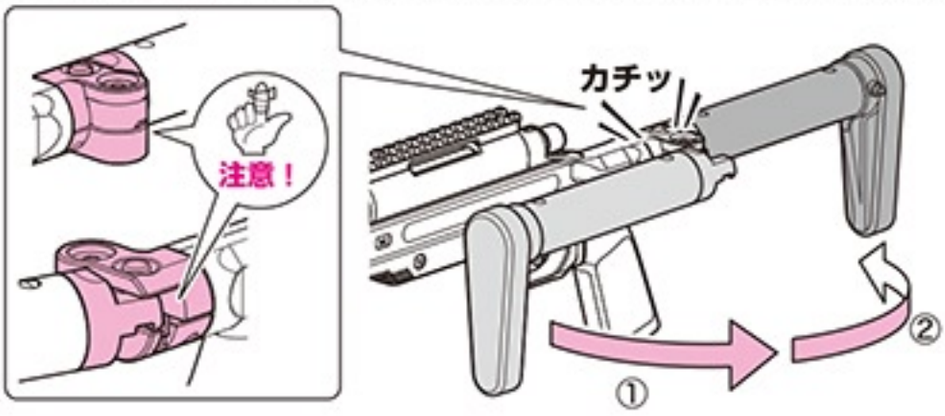

⚠フォールディングストック使用上の注意

折りたたまれた状態でのストックにはストックのロック機構は付いておりません。折りたたまれた状態でストック部のみを持ち上げると不用意にストックが展開し、大変危険です。十分ご注意ください。

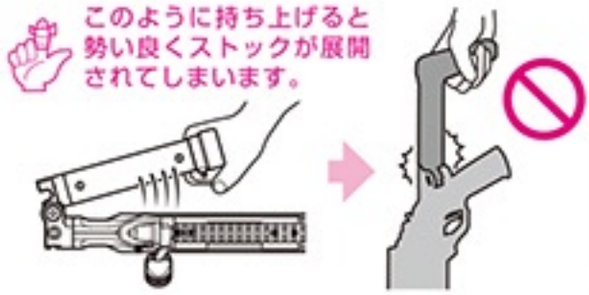

●取外しのポイント

ストックとバットプレートの間に指ですき間を作り、矢印の位置あたりから少しずつ外していきます。(バットプレートのガタつきを抑えるためにかみ合いはキツめになっています。)

●六角レンチの収納方法

下図のように六角レンチを収納できます。

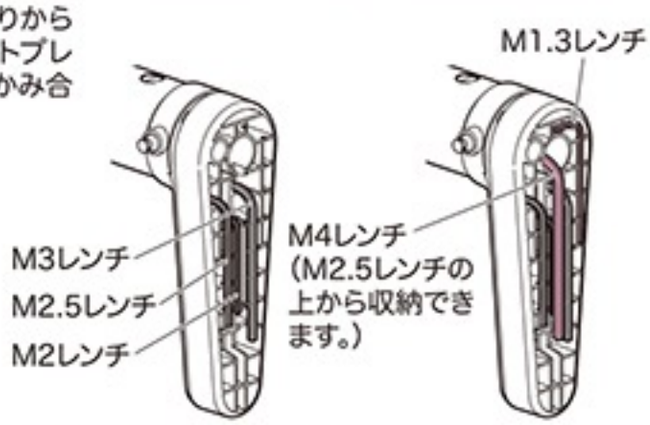

※M1.3レンチはマイクロプロサイト(別売り)に付属されているものです。
VSR-ONEには付属されていないのでご注意ください。
レンチの収納機能はあくまでオプション機能です。

3 How to use Folding Stock

WARNING・CAUTION

- Be careful not to catch your finger in the moving parts.
- Thing that operates while pushing stock lock button without fail when stock is operated.
- Be careful not to lose the hexagon wrench and butt plate.

●How to extend

①The stock is pulled backward.
②The stock is extended to former state.(Confirm the thing that the stock is locked.)

●How to store a hex wrench

①Remove the butt plate.
②Hex wrench can be stored as shown in the figure below.
③Fit the butt plate.

4 M-LOKレイルについて

⚠警告・注意

- 取付けネジを必要以上に締め込むと、破損する恐れがあります。
- M-LOKを取付ける際の「3回転」はあくまでVSR-ONEに付属のレイルを取付ける場合の目安です。社外パーツなどを取付ける場合はこの限りではありません。
- 「M-LOK」はマグプル社の規格に則り設計していますが、社外のパーツ全てを取付けられることを保証するものではありません。

調整に必要な工具

〈付属品〉

M3レンチ

付属の M-LOK レイル・カバーはハンドガードの左右・下のスロット部分に取付け可能です。レイルサイズ、取付け位置も任意で選択可能です。(底面前方のスロットは3SLOT(S)のみ取り付け可能です。)

●M-LOKレイルの取付け方

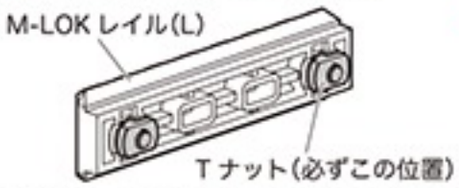

⚠ 最初に確認します。(出荷時は図の様になっています。) M-LOK レイルの裏側にある T ナットが図の位置になっている事を確認します。また、ネジが締まってる事も確認します。

M-LOK レイルをスロットに差し込みます。T ナットおよびリブがスロットに納まるように注意します。

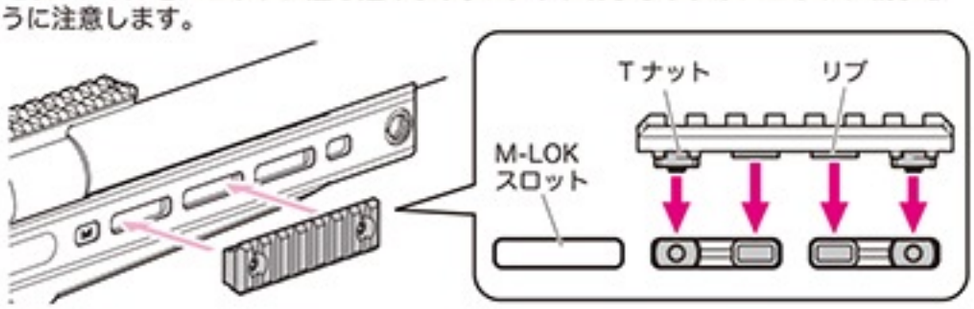

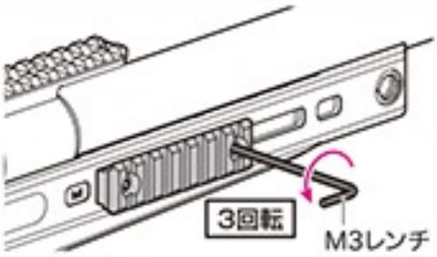

付属の六角レンチ(M3)で反時計方向に3回転し、ネジを緩めます。(3回転以上回さない事。T ナットが脱落します。)

〈裏側〉

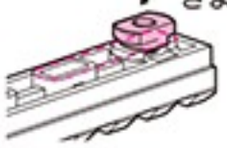

Tナットが浮いてきます。

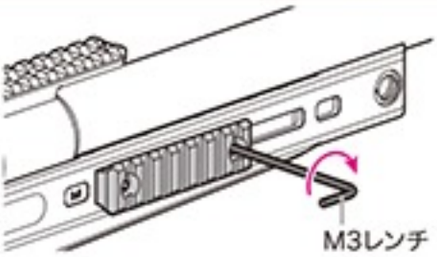

ネジを緩めたら、レンチを押したまま今度は時計方向に回転が止まるまで締め込みます。(必要以上に締め込まない事。)

〈裏側〉

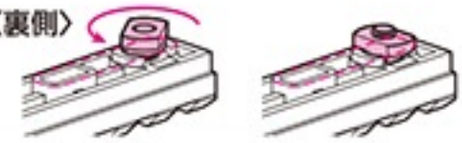

時計方向にレンチを回すと T ナットが回転し、固定されます。

反対側のナットも同様に固定します。M-LOK レイルを手で引っ張っても外れない事を確認してください。

4 About M-LOK Rail

WARNING・CAUTION

- Tightening the mounting screws more than necessary may cause damage.
- "3 turns" when installing M-LOK is only a guide when installing the rail attached to VSR-ONE.
- "M-LOK" is designed in accordance with the standards of Magpull, but it does not guarantee that all external parts can be installed.

The included M-LOK rail can be attached to the left and right slots of the hand guard. The rail size and mounting position can be arbitrarily selected.

●How to install M-LOK rail

⚠ The illustration shows the M-LOK rail, but the method of using the M-LOK cover is the same.

⚠ Check that the T-nut on the back of the M-LOK rail is in the position shown in the figure. Also check that the screws are tight.

Insert the M-LOK rail into the slot. Make sure the T-nuts and ribs fit into the slots.

4 M-LOKレイルについて

●取付け位置の参考

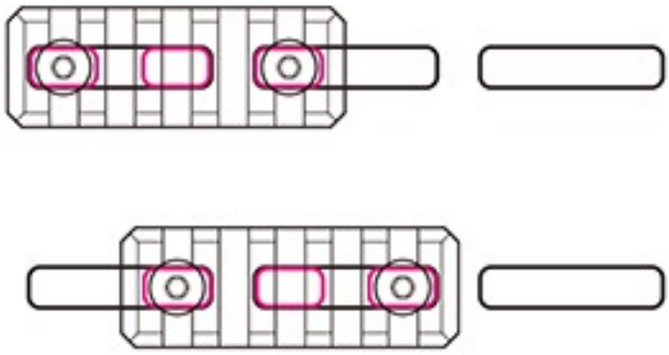

●M-LOKレイルの取外し方

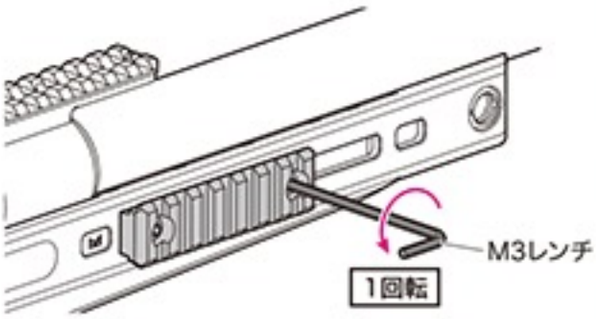

付属の六角レンチ(M3)で反時計方向に１回転し、ネジを緩めます。(ネジの締め付けによってはさらに１回転くらい必要な場合があります。)

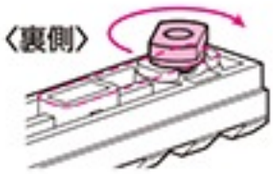

Tナットが回転し、固定が解除されます。

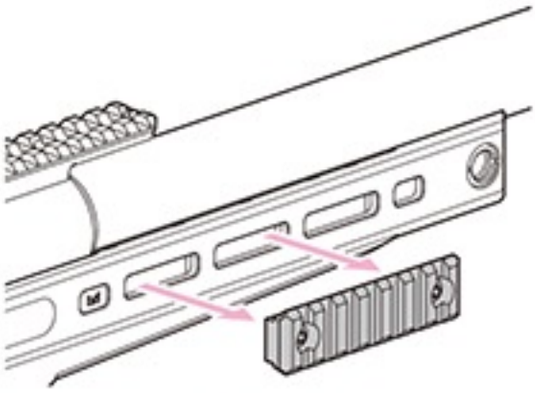

M-LOK レイルを取外します。

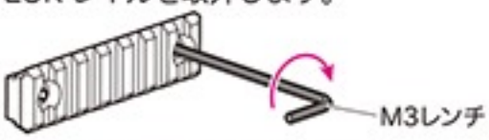

再度取付けに備えてネジを締めておきます。

⚠ ネジが緩んだままだと再取付けはできません。

Tナットは図の位置になるように固定します。

● 取付けネジを緩めすぎるとナットが外れますので注意してください。

4 About M-LOK Rail

●Reference of mounting position

●How to remove the M-LOK rail

Turn one turn counterclockwise with the attached hexagon wrench (large) to loosen the screw. (Depending on the tightening of the screws, it may be necessary to make one more rotation.)

⚠ If the screw is not loose, it cannot be reinstalled.

5 マガジンの脱着とBB弾の装填

⚠警告・注意

- この製品には、必ず東京マルイ 電動ガン対応 0.2g~0.28gBB弾をご使用ください。他社製BB弾、バリや突起のある粗悪なBB弾等を使用して発生した事故や故障につきましては、当社では一切の責任を負いません。

○ 東京マルイ製電動ガン対応BB弾(0.2g~0.28g)

⊘ 他社製BB弾や粗悪なBB弾

- 東京マルイ
  パーフェクトヒットBB弾(別売)
  0.28g スペリオールBB
  0.25g ベアリングバイオBB
  0.20g ベアリングバイオBB
  0.20g ベアリング研磨BB

※詳しくは当社ホームページをご覧ください。また、価格につきましては、お近くの販売店にお問い合わせください。

●マガジンの脱着

●本体からの取り外し

マガジンキャッチボタンを押しながらマガジンを抜きます。
(マガジンは傾かないように本体と平行に抜いてください。)

●本体へのセット

必ず下からマガジンをセットします。本体と平行にマガジンを入れ、マガジン前方をカチッと音がするまでしっかり押し込んでください。

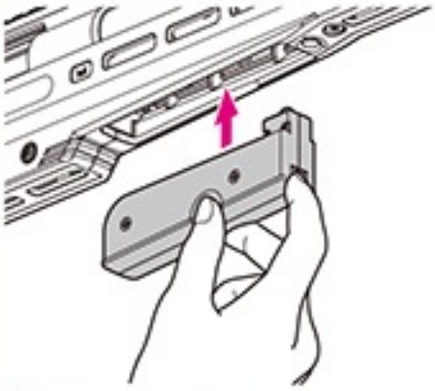

⚠ 発射するまでは「セフティ」位置にしておき、トリガーには指をかけないでください。

⚠ ボルトハンドルを引いた状態でマガジンの脱着はしないでください。

●マガジンへのBB弾の装填

BBフォロアを押し下げてから、1発ずつ給弾します。

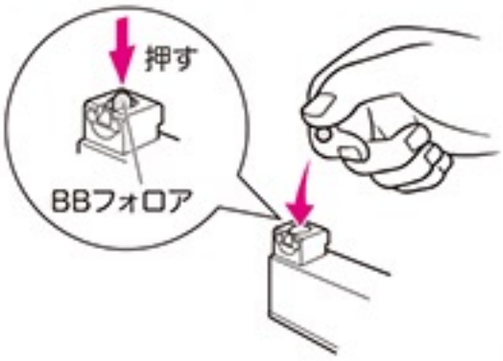

矢印の方向にリブを押すと、撃ち残ったBB弾を取り出せます(飛び出すので注意してください。)

⚠ マガジンの装弾数は30発です。それ以上は無理に押し込まないでください。

別売品のマルイBBローダーを使用すると、素早く給弾することができます。

⚠ BB弾を入れたマガジンは、P13で「発射」を行う場合のみ本体にセットしてください。

5 Setting the Magazine, and Loading of the BB Bullets the Magazine.

WARNING・CAUTION

- Always use the TOKYO MARUI BB bullet for this Airsoft Gun.
  We shall not be held responsible for any damage or accidents arising from the use of bullets supplied by other manufacturers.

●Detaching of magazine

●Removing the magazine

Press the magazine release button to remove the magazine. (Remove the magazine right down without slanting.)

●Set the magazine

Always set the magazine upwardly.Hold the magazine horizontally and push it from below until it clicks.

⚠ Confirm that the safety lever is set to the Safety position and don't place your finger on the trigger.

⚠ Do not detach the magazine with the bolt handle pulled.

●Loading of BB bullet into magazine

Feed BB bullets into the magazine one by one.

Slide the rib in the arrow direction to remove remaining BB bullets. (Be careful since BB bullets may jump out.)

⚠ The magazine is capable of containing 30 rounds.

Use our original BB loader for quick action.

6 コッキング（ボルトハンドルの操作）

⚠警告・注意

- HOPレバーが解除位置から最弱位置くらいにある時に勢い良くボルトハンドルを戻すと、弾が銃口からこぼれ落ちる場合がありますが、故障ではありません。ボルトハンドル操作時は14・15Pを参照して、ダイヤルを適正な位置に動かし、HOPをかけてください。
- ボルトハンドルをあまりにもゆっくり引くと「カチッ」と音がするポイントが判りづらくなることがあります。また、速く動かしすぎてもコッキング不良、閉鎖不良の原因となります。
- 安全のため、ボルトスリーブカバーを付けてください。（ボルトスリーブカバーを付けてもケガをすることがあります。注意しながら引いてください。

① ボルトハンドルを上げます。

② カチッと音がするまで引きます。

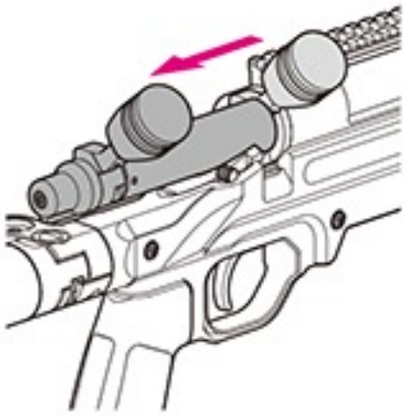

③ ボルトハンドルを戻します。

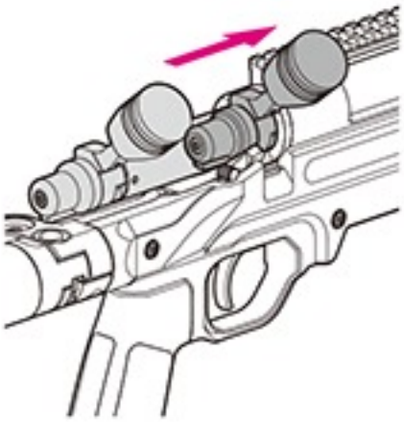

④ ボルトハンドルを下げます。

⑤ セフティレバーを"F"の位置にしてセフティを解除します。

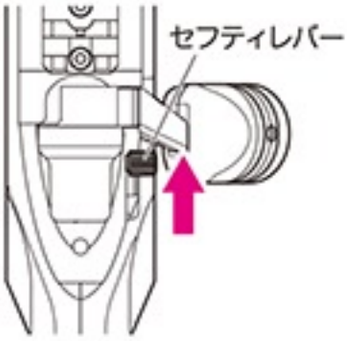

⚠ボルトハンドルを戻す際、下にさげたままですとセフティが破損しますので注意してください。

6 Cocking (Operation of bolt handle)

WARNING・CAUTION

- Be careful that bullets may fall if a bolt handle is returned with sufficient vigor when it is in a place with the hop dial near the release position.
- Bolt handle is too pull slowly, cause is too moved quickly upset.

① Raise the bolt handle.
② Pull the bolt handle until you hear a click.
③ Return the bolt handle.
④ Lower the bolt handle.
⑤ Set the safety lever to the "F" position to release the safety.

⚠ When returning the bolt handle, please note that the safety will be damaged if it is left down.

7 ゼロイン調整

⚠警告・注意

●万一の暴発を防ぐと共に防塵のために、発射時以外は必ず保護キャップを装着してください。（装着したまま射撃しないでください。）

オプション

BB弾を発射する時は、必ずゴーグル等の目の保護具を着用してください。

マルイプロゴーグル
●Sサイズ
●Lサイズ
●プロゴーグル/フルフェイスバージョン

ワンポイントアドバイス

「ゼロイン調整」とは発射された弾が予め決められた距離のターゲットの中心に命中する様に照準を調整することを言います。

命中精度について

ターゲットに命中していた弾が急に逸れて当たらないことがあります。原因は BB 弾の精度に起因することが多いようです。精度の高い BB 弾を使用することをおすすめします。

1. 試射（十分に安全を確かめてから射撃してください。）

ホップアップ調整や、スコープの調整を行う前に、銃をしっかりと保持してターゲットに向かい試射を行ってください。

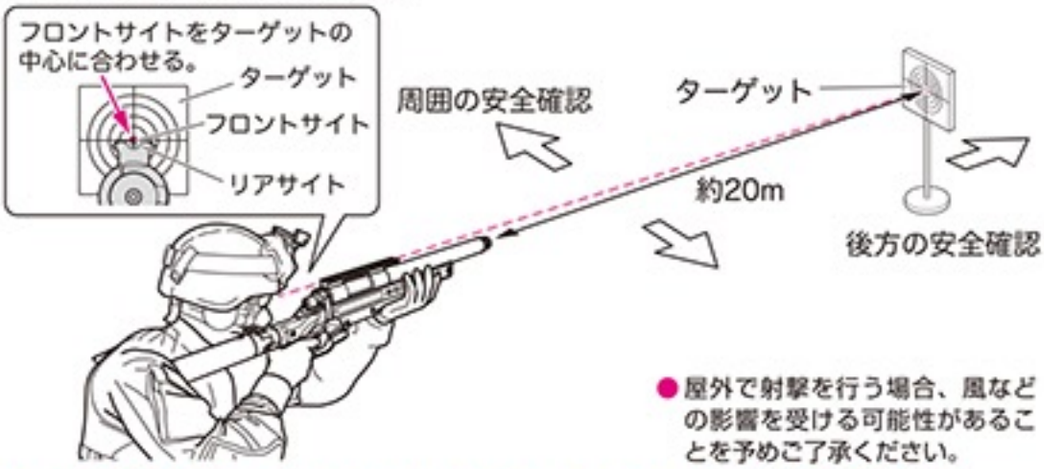

●屋外で射撃を行う場合、風などの影響を受ける可能性があることを予めご了承ください。

⚠試射を行うときは、ターゲット後方や周囲の安全を必ず確認してください。

射撃を始める前に必ずお読みください。

⚠●不用意にトリガーを引くと非常に危険です。周囲の安全を確認し、射撃する時のみトリガーに指をかけるようにしてください。

●このライフルは競技用として開発された為、トリガーを軽く引いただけでBB弾を発射させることができます。そのため十分な注意が必要です。

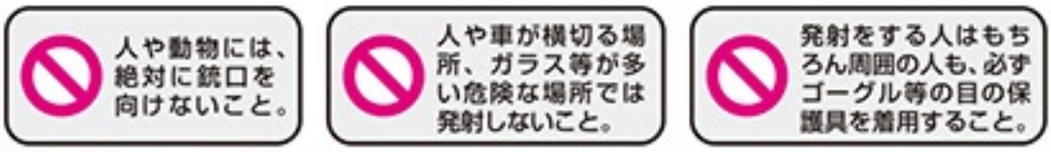
人や動物には、絶対に銃口を向けないこと。

人や車が横切る場所、ガラス等が多い危険な場所では発射しないこと。

発射をする人はもちろん周囲の人も、必ずゴーグル等の目の保護具を着用すること。

① 保護キャップを外します。

② トリガーを引く。（試射）

何発か試射した後、ターゲットを見てみましょう。

射撃後、次の点を確認します。
●BB弾は水平に直進しているか。
以上の点を踏まえた上で、次ページより各調整を行います。

※別売りスコープによるサイティング方法は、16・17Pを参照してください。

7 Zeroing-in

WARNING・CAUTION

● Make sure to attach the protective plug to the gun muzzle, except when you are shooting, for preventing accidental, sudden discharge and for the dust-proof purpose.

1. FIRING (Confirm safety sufficiently before beginning firing)

Before doing hop-up adjustment and adjustment of the scope, please hold the gun securely and go through the target to the target.

⚠Confirm the safety of surrounding and behind the target.

Read before starting shooting.

⚠● Activating the trigger carelessly is extremely dangerous. Never put your finger onto the trigger unless the protectiveplug is removed and you are ready to shoot a target.

● You can fire a bullet by only pulling the trigger slightly because this rifle is developed for game.

Don't turn the muzzle of the Airsoft Gun to people or an animal by any means.
Don't shoot neither in the place which people and a car cross, nor a dangerous place with much glass etc.
Of course, those who shoot surely need to wear goggles also for a surrounding man.

① Remove the protective cap. ② Pull the trigger.

Check the target after shooting.

Confirm that;

●The firing line to the target is horizontal.

※Refer to pages 16 and 17 for the sighting method using the optional scope.

⚠警告・注意

- 万一強くかけすぎて弾づまりを起こしたら、すぐに射撃を中止し、レバーを解除（ゼロ）位置に動かします。P20を参照して弾づまりを解消した後、再度調整してください。
- ホップアップシステムにより発射されたBB弾は回転しながら飛びますので、本体を倒して発射すると、ＢＢ弾が左右に大きく曲がって飛び危険です。本体は必ず通常の立てた状態で発射してください。

- 各種マズルオプションを使用する際は必ずホップアップ調整を行ってください。マズルオプションが破損する恐れがあります。
- BB弾を装填したあとホップアップ調整レバーが解除（ゼロ）の状態で本体を銃口側に傾けるとBB弾が銃口からこぼれ落ちることがあります。

2.ホップアップの調整

BB弾に一定方向の回転を与えることにより揚力を持たせ、遠くの目標に向かって水平に飛ばします。可変ホップアップは、ダイヤルやレバー調整で、スピンのかかりを微調整出来るシステムです。

⚠一度使用したBB弾、汚れたBB弾は絶対に使用しないでください。（チャンバー内にキズやゴミが付くことでホップが不安定になり、また弾づまりや内部メカの破損の原因にもなります。）

●ホップ調整のしかた

P13「1.試射」を読んで、試射をしながら行ってください。

■ホップ調整レバーを少しずつホップ（強）側に動かすと、ホップがかかります。BB弾が水平に飛ぶ位置がベストポジションです。

■あまり強くホップをかけすぎると逆に飛行性能を悪くしますので、BB弾が水平に飛ぶようになったら調整を止めてください。

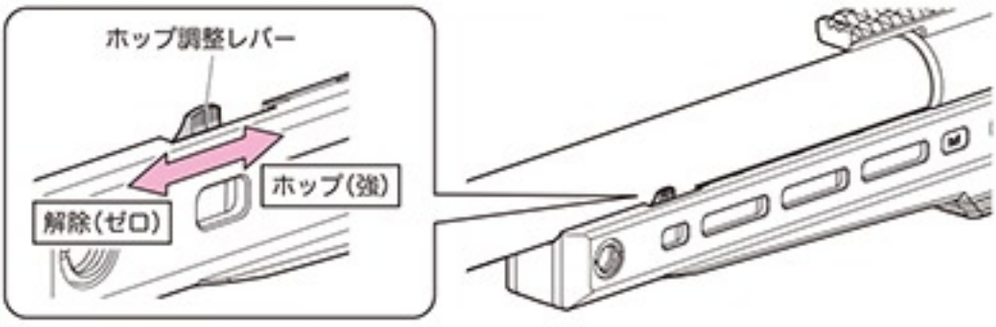

●ホップ調整のめやす

下図のように、BB弾が水平に飛ぶ位置がベストポジションです。

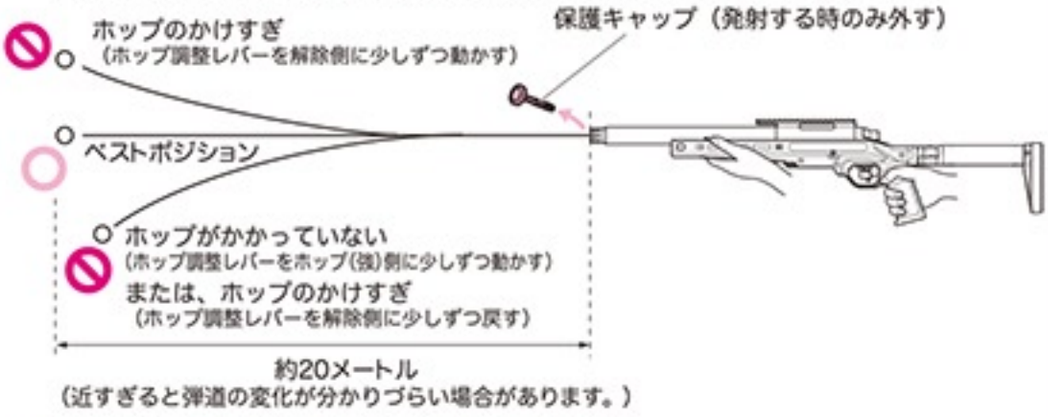

ご使用上の注意（必ず守ってください）

- 10,000 発ほど発射するたびに、チャンバー内のクリーニングを行ってください。(P21 参照)

※シリコンメンテナンススプレー後、チャンバー内のシリコンオイルが BB 弾に付着し、ホップのかかりが不安定になりますが、故障ではありません。BB 弾を 200～300 発ほど発射し、クリーニングロッドでチャンバー内の油分をふき取ってください。(P21 参照)

7 Zeroing-in

WARNING・CAUTION

- The hop is turned, and discontinue shooting at once, and turn the lever to release (0) position when it starts being strong and bullet clogging. Adjust it again after removing the bullet clogging referring to P20.
- Never hold the Airsoft Gun sideways as the BB bullets will curve right or left. This is due to the HOP-UP system.

2.HOP-UP adjustment

By giving rotation of the fixed direction to BB bullet, a lift is given and it flies horizontally toward a long distance target.Variable hop rises are a dial and lever adjustment, and are the systems which can tune finely that a spin starts.

⚠Never use used and dirty bullets.
(Otherwise, the chamber gets damaged or becomes dirty, resulting in instable hopping up.)

●Method of adjustment

Adjust by carrying out trial firing, referring to P13 "1.Trial shot".

■ If turned the HOP adjustment lever is little by little to the HOP, HOP will start. (The position to which BB bullet flies horizontally is the best.)

■ Turning excessively adversely affects the trajectory. So, stop turning the HOP adjustment lever when bullets fly horizontally.

●Adjustment Procedure

The best position is where the bullets fly horizontally, and the longest flying distance is obtained.

Operational Cautions

- When about 10,000 rounds are fired, cleans it in the chamber. (Refer to P21.)
*It is not a breakdown though the silicon oil in the chamber adheres to the BB bullet after spraying of the silicon maintenance, and hanging of the hopping up operation becomes unstable. Launch the BB bullet by about 200 to 300 or wipe oil in the chamber off by the cleaning rod. (Refer to P21.)

7 ゼロイン調整

●ホップがかからない時は…

銃の状態	原　因	対処の方法
BB弾が上に飛ぶ	ホップのかけすぎ	ホップ調整用レバーを解除側に少しずつ戻す
BB弾があまり飛ばない（ホップがかからない）	ホップのかけすぎ	ホップ調整用レバーを解除側に少しずつ戻す
	チャンバーパッキンに油が付いている	200～300発ほど発射し、クリーニングロッドで油分をふき取る（P21参照）
	チャンバーパッキンの摩耗破損	お買い求めの販売店、又は当社アフターサービス部へお問い合わせ
調整ができない	ホップ調整用ダイヤル、その他のパーツ破損	お買い求めの販売店、又は当社アフターサービス部へお問い合わせ
弾づまりをおこす	ホップのかけすぎ	ホップ調整用レバーを解除側に戻し、ホップを解除してから再度調整する
	BB弾の不良、径が大きい	東京マルイ 電動ガン対応 0.2g～0.28gBB弾を使用する
	チャンバーパッキンやバレル内が汚れている	クリーニングロッドで汚れを落とすか（P21参照）、お買い求めの販売店、又は当社アフターサービス部へお問い合わせ

7 Zeroing-in

●Adjustment Procedure

SYMPTON	CAUSE	ACTION
Bullets flying upwards	Too much HOP setting	Gradually return the HOP adjustment lever towards Release.
Short flying distance of bullets (less hopping up effect)	Too much HOP setting	Gradually return the HOP adjustment rever towards Release.
	Chamber packing contaminated by oil or dirt	Fire bullets equivalent to 200 to 300 bullets and clean the chamber using cleaning rod.
	Worn or damaged chamber packing	Consult with your dealer or TOKYO MARUI for repair.
Cannot adjust	Damaged HOP adjustment dial or other parts	Consult with your dealer or TOKYO MARUI for repair.
Frequent bullet clogging	Too much HOP setting	After the HOP adjustment lever is returned to a Release, and the HOP is released, it adjusts it again.
	Improper or too large sized BB bullets	Use the BB bullet supplied by TOKYO MARUI.
	Dirty chamber packing or Inside of barrel	Clean using the cleaning rod or consult with your dealer or TOKYO MARUI for repair.

⚠警告・注意

- ズームリング等、各調整ダイヤルは無理な力で回し過ぎると破損します。
- 射手は必ずゴーグルを装着、射手を中心に360°全周に、人や動物、ガラス等が無いことなど、BB弾の発射によって危険を伴わないよう配慮します。

※別売製品の価格につきましては、お近くの販売店にお問い合わせください。

3. 別売りスコープによる射撃

(参考例：別売ニューイルミネーテッドショートズームスコープ ※取り付けは 23P 参照)

着弾の微調整

(スコープをしっかり固定し、HOP を適正位置に調整してから行ってください。)

①.着弾の微調整をするには、まずロッキングリングを緩めます。

エレベーション、ウィンテージ部のダイヤルを回して微調整します。
(調整後はロッキングリングをしっかり締めてください。)

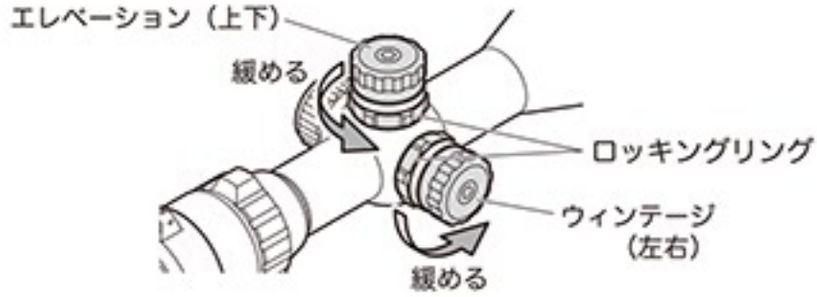

②.エレベーション（上下）

着弾点が下に行く場合は、
Up方向に回します。
（上は逆方向）

③.ウィンテージ（左右）

着弾点が右に行く場合は、
Left方向に回します。
（左は逆方向）

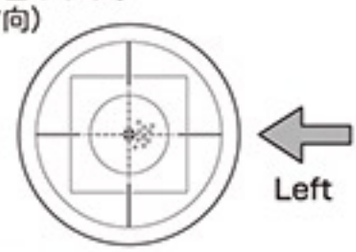

※各ダイヤルの矢印は、着弾点の調整方向を表しています。

視度調整

極至近距離や、視力の弱い方の場合、レティクルが見づらい場合があります。その場合、バトラーキャップを外し、アイベルをレティクルがはっきり見える位置まで回します。
(回し過ぎると破損する恐れがあります。)

7 Zeroing-in

WARNING・CAUTION

- **Each adjustment dial such as the zoom rings is damaged when turning too much by impossible power.**
- **To install the goggle without fail, and so as not to involve risk by launching the BB bullet like the thing that 360° all surroundings do not include the person, the animal, and the glass, etc. around the shooter etc. , the shooter considers it.**

3.Shooting with an optional scope

Fine adjustment of landing

① To fine-tune the impact, first loosen the locking ring.
Make fine adjustments by turning the dial on the elevation and wintage sections.
② Elevation(up-down)
When the point of impact goes below, it turns in the direction of UP.
③ Windage(left-right)
When the point of impact goes to the right, it turns in the direction of L.

Eyepiece visibility adjustment

The eyebell is turned to the position in which the reticle is clearly seen, and when the reticle is not seen easily, the rotation movement is done on the eye bell side and the lock ring is locked.

7 ゼロイン調整

⚠警告・注意

フロントフォーカスリングのメートル換算表示

50FT =	15.24m
25YDS =	22.86m
50YDS =	45.72m
75YDS =	68.58m
100YDS =	91.44m
200YDS =	182.88m
300YDS =	274.32m
∞ =	無限大

※表示距離は目安です。ターゲット及び倍率、使用時の環境により異なります。50FT を最小距離、∞を最大距離としてスコープ内の画像のピントを合わせてください。

●ズームとフォーカスの調整

① ターゲットまでの距離が長くなる場合や、ターゲットの狙点を拡大して見たい場合、ズームリングを回し、倍率を上げます。フォーカスリング「50FT」倍率 3 倍「3」で約 5m が、近距離でピントが合う限界です。

② 倍率を上げることでレティクル及び、スコープ内の像がぼやける場合、フォーカスリングを回し、ピント調整を行います。フォーカスリングは、ターゲットまでの距離が長ければ、数字の大きい方に回していきます。

※ 倍率を最大にして（9 倍）近距離（15m 以下）を狙う場合、ピントが合わない場合がありますが、これは故障ではありません。

スコープ射撃についての解説

ニューイルミネーテッドショートズームスコープは実銃用であり、マウントベースも実銃用をリアルに再現したものです。そのため、最低5m以上でなければ、視線（ライン・オブ・サイト）と弾道（ライン・オブ・ボア）が交差しません。

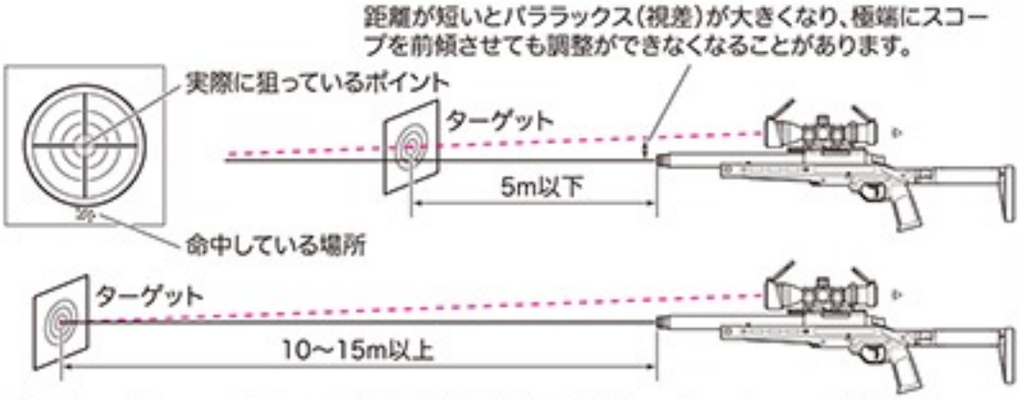

ボルトアクションライフルから発射されたBB弾は、ホップアップ機能によって進行方向に対し縦回転が与えられ、浮力が発生しています。そのため、調整が完璧ならばターゲットまで水平な弾道を描きます。（適正射距離25m～35m）

●参考資料《実銃の弾道と交差》

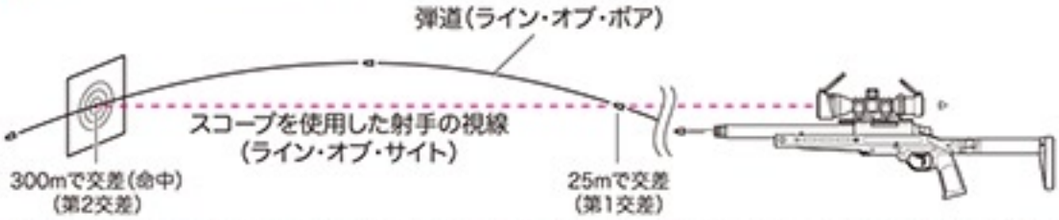

狙撃目的に使用される実銃は口径にもよりますが、おおむね300m程度で基本的な調整を行うことが多いようです。実弾はBB弾と違い、放物線の弾道を描いて飛行します。そのため図のように命中までに視線と2回交差することになります。

7 Zeroing-in

WARNING・CAUTION

●Zoom and focus adjustment

① For the distance to the target to become long, and to expand aim point of the target and to see, the zoom ring is turned, and it raises the power.

② When the image in the reticle and scope grows dim by raising the power, the focus ring is turned and the focus is adjusted.

Explanation of scope shooting

The New Illuminated Short Zoom Scope is for a real gun, and reproduction of the mount base in the round for a real gun. Therefore, neither the glance (line of sight) nor the trajectory (line of bore) intersect if it is not 10m or more.

If the adjustment is perfect, even the target draws the horizontal trajectory because the buoyancy is generated by the HOP-UP function in the BB bullet launched from electric gun for the traveling direction. (proper U distance 25m~35m)

●Reference (trajectory of real gun and intersection)

As for the real gun used for the shooting purpose, there seem to be a lot of doing about 300m a roughly basic adjustment.

8 トリガー調整

通常、調整は必要ありません。不必要な分解は故障・破損の原因となりますのでお止めください。

⚠警告・注意

- 出荷時はトリガープル（弾が発射されるまでのトリガーの引きの強さ）及びトリガーストローク（弾が発射されるまでのトリガーの引きの長さ）は標準位置に調整されています。
- 取り外したネジは紛失しないように注意してください。

調整に必要な工具

〈付属品〉

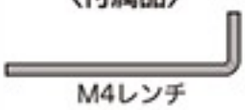

M4レンチ

M3レンチ

ワンポイントアドバイス

シャーシは長大な樹脂成型品ですので、成型時の多様な条件により個体差が発生します。そのため、分解・組立の際、嵌合がきつい物や緩い物が発生する場合があります。予めご了承ください。

⚠安全な方向に向けてトリガーを引き、セフティ位置にしてから行ってください。

トリガー調整を行うために、レシーバーAssyをシャーシから取外します。

① 保護キャップを装着し、マガジンを外します。（P11参照）
② ボルトハンドルを上げます。

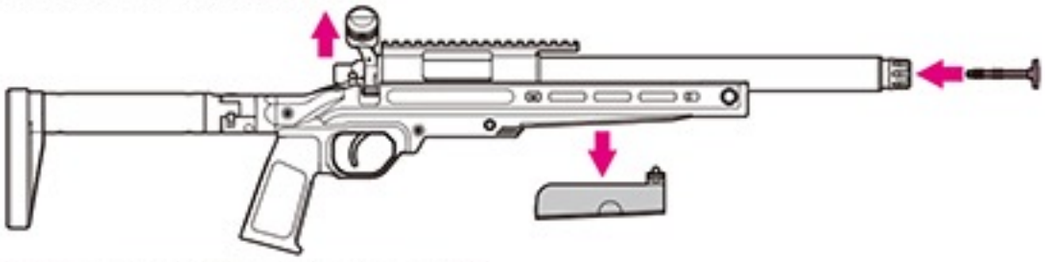

③ M3レンチで前方のネジを外します。
④ 付属のM4レンチでネジ2本を緩め、レシーバーAssyを斜め後方にゆっくり引き抜きます。

⚠マガジンキャッチボタンやバネが外れやすいので注意してください。

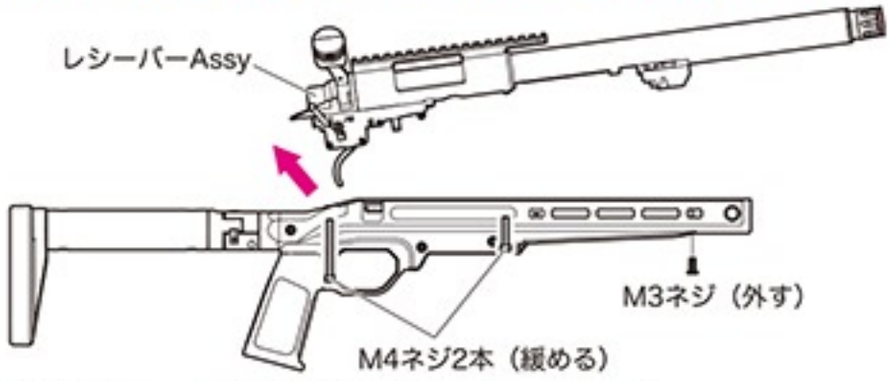

●マガジンキャッチボタンが外れてしまった場合は…
組込図を参考にして組み付けてください。

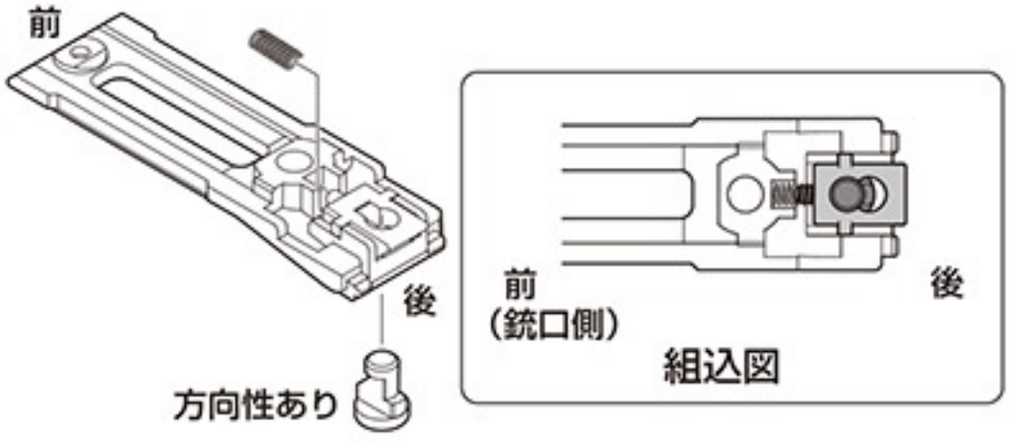

8 Trigger Adjustment

Do not do a resolution needless because it causes the breakdown and damage.

WARNING・CAUTION

- The trigger pull and trigger stroke are properly arranged on delivery.
- Do not lose the detached screw.

Necessary tool

<Associated>
Allen wrench (large)

⚠It works after the trigger is pulled aiming at a safe direction, and the safety device is operated.

For adjusting trigger, remove the A5 bolt action Assy from the chassis.

① Attach the protective cap and remove the magazine.
② Push up the bolt handle.
③ Remove the screws with the M3 wrench.
④ Loosen the two screws with the included M4 wrench and slowly pull the receiver assembly diagonally forward.

⚠Note that the magazine catch button and spring are easy to come off.

8 トリガー調整

通常、調整は必要ありません。不必要な分解は故障・破損の原因となりますのでお止めください。

調整に必要な工具

〈付属品〉

M2レンチ
トリガー調整用

⑤ トリガーの調整をします。

●ストロークの調整（発射されるまでのトリガー可動域の調整）

ストローク調整ネジを付属のM2レンチで回して、トリガーストロークを調整します。

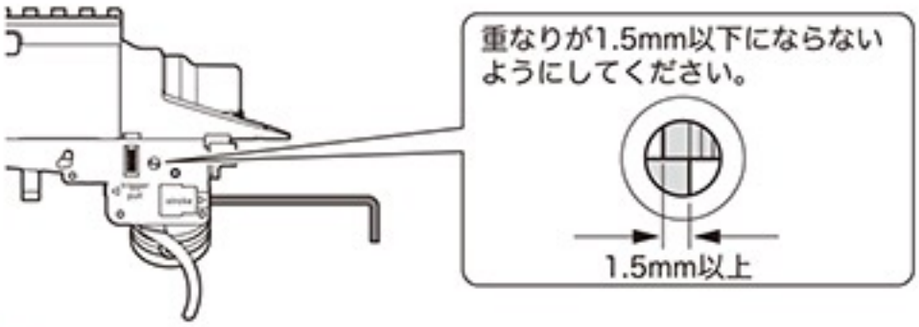

左に回すとストローク増
※回しすぎるとネジが外れます。

右に回すとストローク減
※回しすぎるとセフティが効かなくなり、暴発の恐れがあります。

●トリガープルの調整（トリガーの重さの調整）

トリガープル調整ネジを付属のM2レンチで回して、トリガープルを調整します。

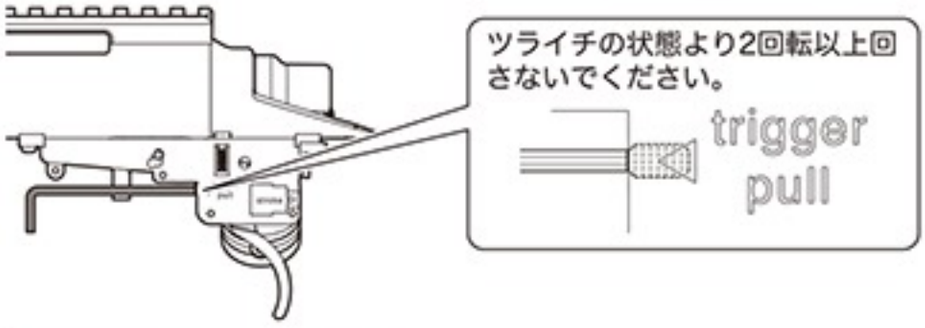

左に回すとトリガープル軽
※回しすぎるとネジが外れます。

右に回すとトリガープル重
※回しすぎるとトリガーが引けなくなります。

●レシーバーAssyとストックの取り付け

②～④と逆手順で組み立てます。
その際、必ず銃口側のM3ネジを先に締めてから残りのネジを締めてください。
パーツの組み忘れ、紛失に注意してください。

8 Trigger Adjustment

Do not do a resolution needless because it causes the breakdown and damage.

Necessary tool

< Associated >
For Trigger Adjustment

⑤ Adjust the trigger.

●Adjusutment of Stroke

Adjust the trigger stroke by turning the stroke adjusting screw using the M2 hexagonal wrench.
Turn counterclockwise to increase stroke.
*If you turn the screw excessively, the screw may come off.
Turn clockwise to decrease stroke.
*Do not turn the screw excessively because the safety become unavailable and that may cause accidental explosion.

●Adjusutment of Trigger pull

Adjust the trigger pull by turning the adjusting screw using the M2 hexagonal wrench.
Turn counterclockwise to release.
*If you turn the screw excessively, the screw may come off.
Turn clockwise to pull up.
*Do not turn the screw excessively to make the trigger activate.

●Installation of Receiver Assy and stock

②～④ and assemble in the reverse procedure. Forget set of parts, please be aware of the loss.

⚠警告・注意

- ホップ調整用ダイヤルを必ずHOP解除（ゼロ）位置に戻してから、メンテナンスを行ってください。
- 硬いブラシ等の使用は、チャンバーパッキンを傷める恐れがあります。
- BB弾を取り除く時は必ずゴーグル等の目の保護具を着用し、周囲の安全を確かめてから行ってください。
- 絶対に銃口をのぞかないようにしてください。大変危険です。

※マガジンを外して（11P参照）安全な方向に向けて一発撃ってから行ってください。

●弾づまりの取り方（セフティ位置にします。）

❶HOP調整用レバーを解除（ホップOFF）の位置に戻して銃口からクリーニングロッドを差し込みます。

❷下図のようにクリーニングロッドの斜めになっている部分が下になるように注意して、ボルトハンドルを少し引いてつまっている弾を押し出します。

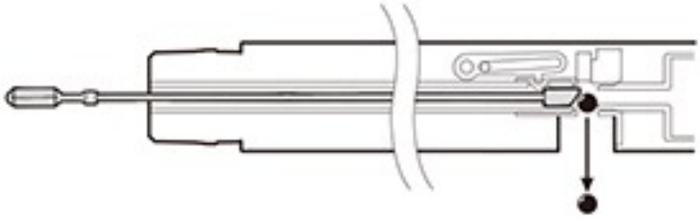

⚠つまっている弾が、いきおいよく出る事がありますので必ずゴーグルを付け、安全を確かめて行ってください。

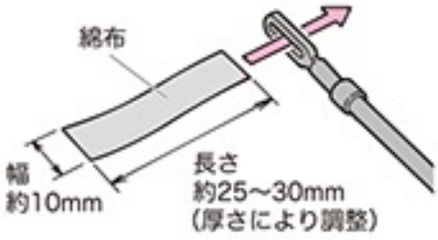

綿布の切れ端を左図の大きさに切り、クリーニングロッドの穴に挟み込んで巻き付けます。（綿布の厚さにより、バレルにスムーズに入るよう、長さを調節してください。）

クリーニングロッドの先端部を持ち、回しながらバレルに押し込んでいきます。

切った綿布を巻き付けます。

※ティッシュペーパー等は使用しないでください。

⚠後の方を持つと、クリーニングロッドがたわみ、入りません。

WARNING・CAUTION

- Begin the maintenance after returning the HOP adjustment dial to the Release (0) position, as in the case of clearing clogged bullets as instructed above.
- Use of a hard brush may damage the HOP chamber packing.
- Since clogging bullets may jump out at a high speed, always wear safety goggles and confirm safety.
- Absolutely do not look into the muzzle.

※Prior to performing the following procedure, remove the magazine referring to page 11 and fire a bullet selecting a safety area.

●Removing Clogged Bullets(Set the Safety position.)

❶Return the hop up lever to the Release position and insert the cleaning rod from the lead edge of the barrel.

❷As shown in the figure below, be careful that the slanted part of the cleaning rod is on the bottom, and pull the bolt handle a little to push out the jammed bullet.

⚠Since clogged bullets may jump out at a high speed, always wear safety goggles and confirm safety.

9 メンテナンス

メンテナンス以外の不必要な分解は故障・破損の原因となりますのでお止めください。

⚠警告・注意

- CRC-556等の鉱物性オイルは、絶対につけないでください。プラスチックが溶解してしまいます。

オプション

- 東京マルイ シリコンメンテナンススプレー（別売）

- オイルの吹きかけ過ぎに注意してください。
- メンテナンスをしてもボルトハンドル（シリンダーピストン）の戻りが重い場合は、シリンダーリリースレバー及びシリンダーの消耗が考えられますので、交換をお勧めします。
- ボルトハンドル（シリンダーピストン）の戻りが悪くなった場合以外は分解しないでください。

●チャンバー内のクリーニング

（命中精度が落ちてきた時、弾づまりを取った後に行います。）

❶銃口側よりシリコンメンテナンススプレーを0.5秒吹きかけます。

❷銃本体を組み直してからBB弾を装填したマガジンをセットして（P11参照）、200～300発撃ってください。

❸セフティレバーを「セフティ」位置にして本体からマガジンを抜き、クリーニングロッド（綿布付き）でチャンバー内の油分をふき取ります。

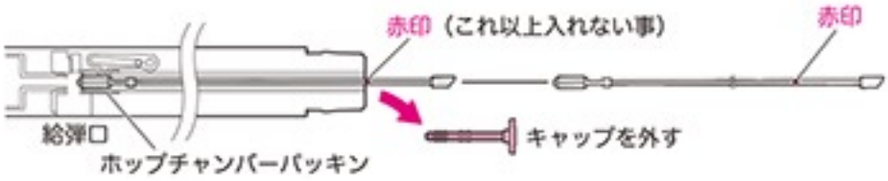

●シリンダーのメンテナンス

※18P同様にシャーシからレシーバーAssyを外した状態でメンテナンスします。

❶シリンダーリリースレバーを下げます。

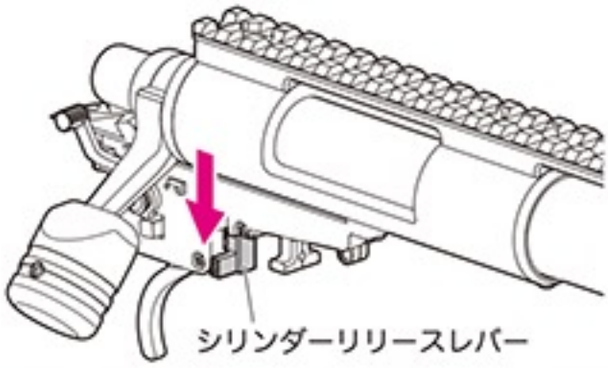

❷ボルトハンドルを上げて、ボルトスリーブ（シリンダーAssy）を引き抜きます。
※必ずボルトスリーブの凸が下を向いた状態で抜いてください。

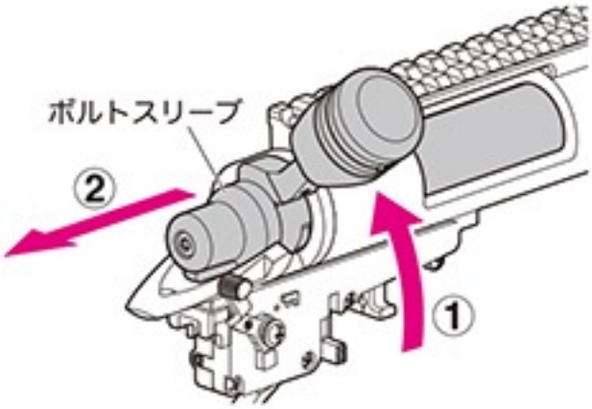

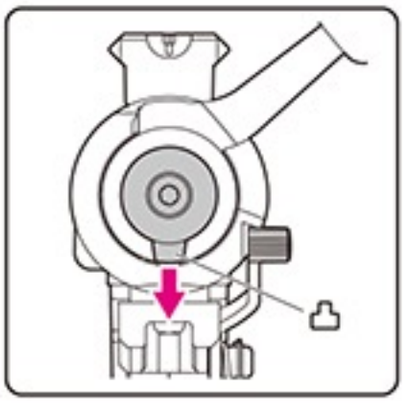

9 Maintenance

Do not do a resolution needless because it causes the breakdown and damage.

WARNING・CAUTION

- Never use CRC-556 or other mineral oil.
- Do not blow oil too much.
- Since consumption of a cylinder release lever and a cylinder can be considered when return of a bolt handle is heavy even if it maintains, we recommend you exchange.
- Please do not decompose, except when return of a bolt handle becomes bad.

●Cleaning in chamber (After bullet is taken, do in the place where the hit accuracy deteriorates.)

❶The silicon maintenance spray is sprayed for 0.5 seconds.

❷Insert BB bullets into the magazine and fire bullets equivalent to 1 or 2 magazine after restoring the gun.

❸To complete the cleaning, use the cleaning rod (with cotton), to remove excess oil.

●Maintenance of cylinder

※Remove the cylinder Assy referring to page 18 before maintenance.

❶Put down the cylinder release lever.

❷Up the bolt handle and pull out the bolt sleeve.

※Make sure the convex part of the bolt sleeve is under side.

⚠警告・注意

- ボルトスリーブは出し入れすることによって表面に擦りキズが発生することがあります。予めご了承ください。

❸シリンダーの下側穴にシリコンオイルをスプレーします。

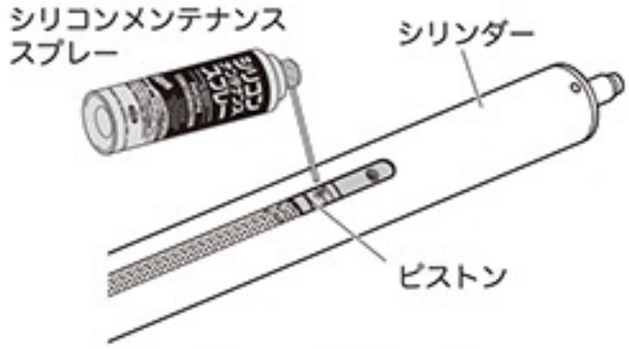

❹リングに付いたゴミや汚れを拭き取ります。また、ネジの緩みがある場合もシリンダーの動きが悪くなりますので、増締めしてください。

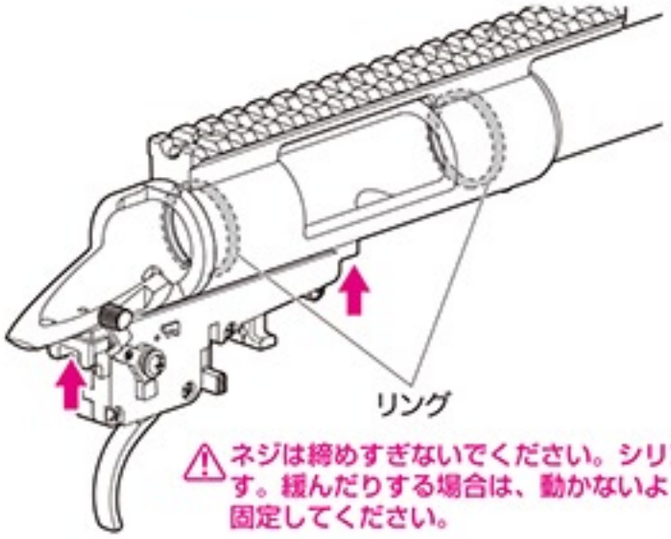

⚠ネジは締めすぎないでください。シリンダーが動かなくなります。緩んだりする場合は、動かないようにネジロック剤などで固定してください。

●組立のポイント

シリンダーを元に戻す時は、必ずボスを下げながらシリンダーを組み込みます。(ボルトスリーブの凸〈21P参照〉を下向きにしたまま組み込みます。)

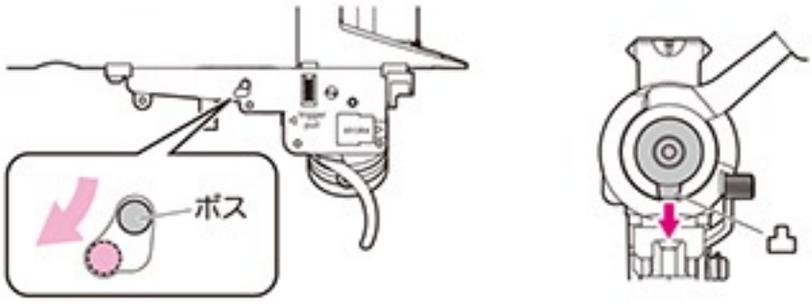

9 Maintenance

Do not do a resolution needless because it causes the breakdown and damage.

WARNING・CAUTION

- **Bolt sleeve may be rubbing scratches are generated on the surface by loading and unloading.**

❸Spray the silicon oil on the lower slot of the cylinder.

❹Wipe the dust or dirt on the ring. If the screw is loose, tighten it

⚠**If you tighten the screw excessively, the cylinder may not be controlled. If necessary, fix the screw using the screw-locking material.**

●Point of assembly

When you return the bolt sleeve, it includes the bolt sleeve while Always lower the boss and trigger stop lever for the second shear. (Include while the convex bolt sleeve downward.)

10 別売オプションの装着（スコープ）

⚠警告・注意

詳しくは、各別売品付属の説明書をご覧ください。

スルーレバータイプマウントリングとニューイルミネーテッドショートズームスコープをスコープ付属の説明書に従って、調整しながら取り付けます。

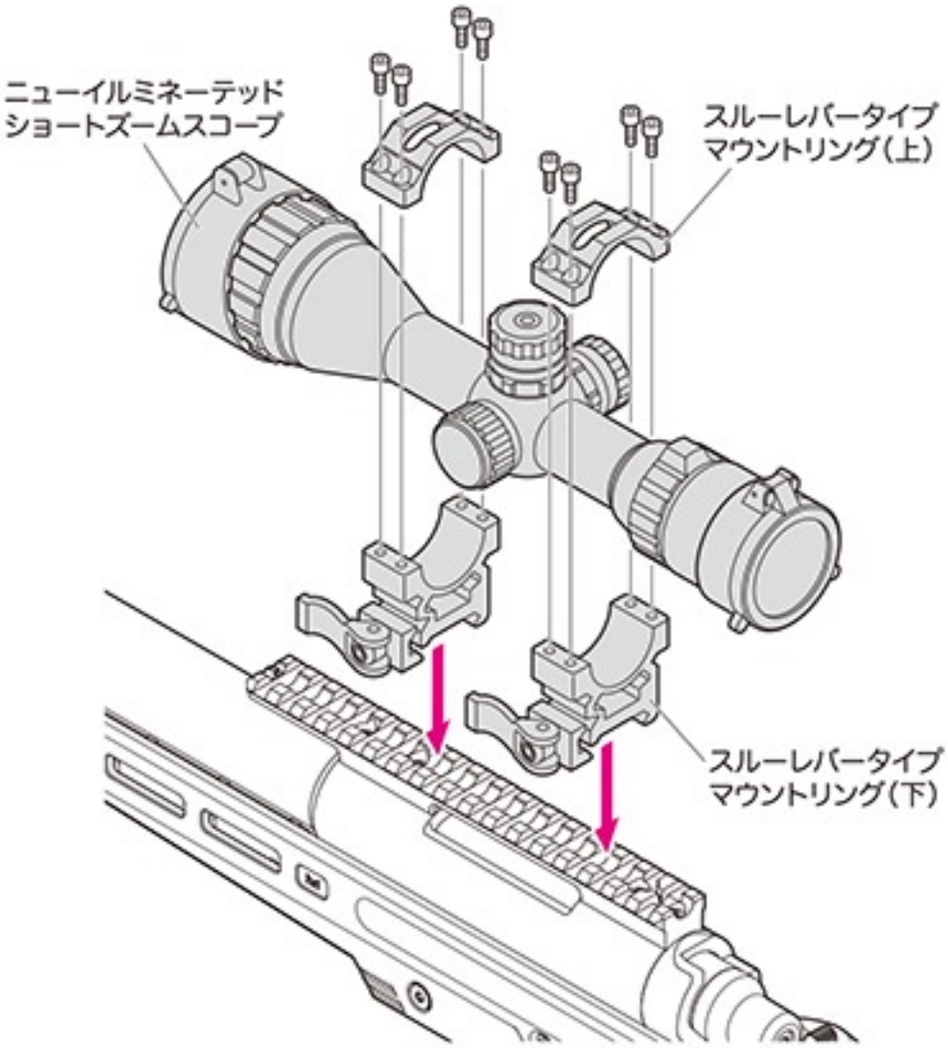

!

プロゴーグル フルフェイスを使用してスコープが覗きにくい場合は、ハイマウントベース（別売）を装着する必要があるかもしれません。事前にご確認の上、ご検討ください。（個人差があるため、お客様ご本人の確認が必要です。）

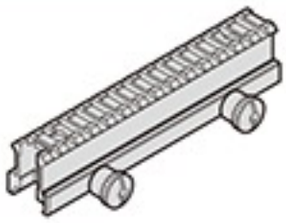

ハイマウントベース

※別売製品の価格につきましては、お近くの販売店にお問い合わせください。

10 Optional installation (scope)

WARNING・CAUTION

Read bundled manual according to the sales product.

Install it while adjusting it according to the manual of the attachment.

10 別売オプションの装着（アキュラシーバイポッド）

⚠警告・注意

詳しくは、各別売品付属の説明書をご覧ください。

※別売製品の価格につきましては、お近くの販売店にお問い合わせください。

付属のM-LOKレイル(S)をハンドガード下部に装着することで、別売のアキュラシーバイポッドの装着が可能です。

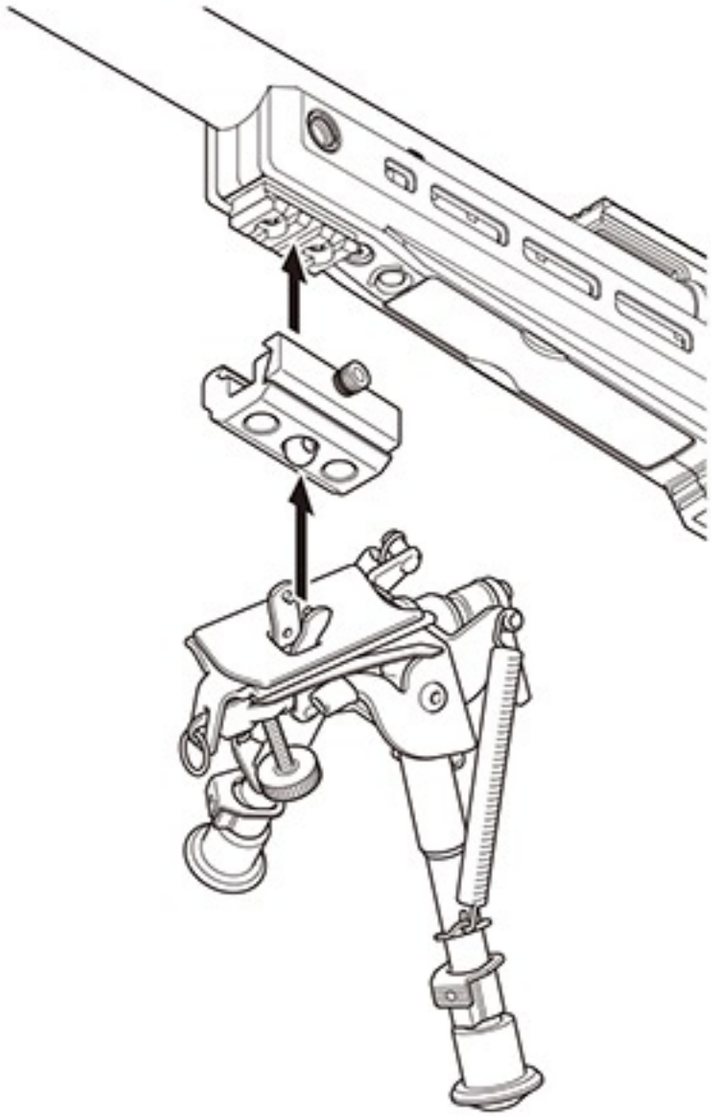

10 別売オプションの装着（QDスリングスイベル）

⚠警告・注意

※別売製品の価格につきましては、お近くの販売店にお問い合わせください。

別売のQDスリングスイベルを下図のQDホール部分に装着することが可能です。

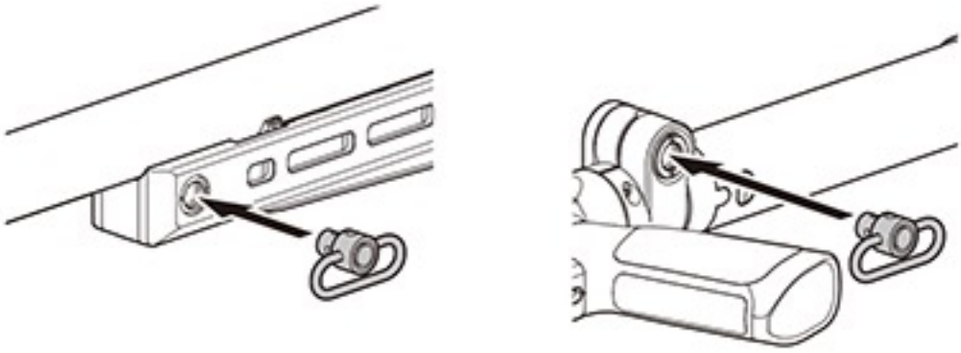

⚠QDスリングスイベル部分は海外で製造しております。検品は十分行っておりますが、個体差があることは否めません。そのためロックの強度にも差がありえるので、ストックに装着した場合、使用前に必ずロックされていることを確認してください。また、スリングベルトを取り付けた場合も不意に外れる可能性があることを念頭に置いてください。簡易に脱着可能な機構のため、瞬間的に思わぬ力が働くと不意に外れてしまう恐れがあります。

10 別売オプションの装着（マズルオプション）

⚠別売のNEWフルオート・トレーサー、プロサイレンサー（ナイツタイプ/ショートタイプ）を取り付ける場合のみご参照ください。

フラッシュハイダーを取り外します。

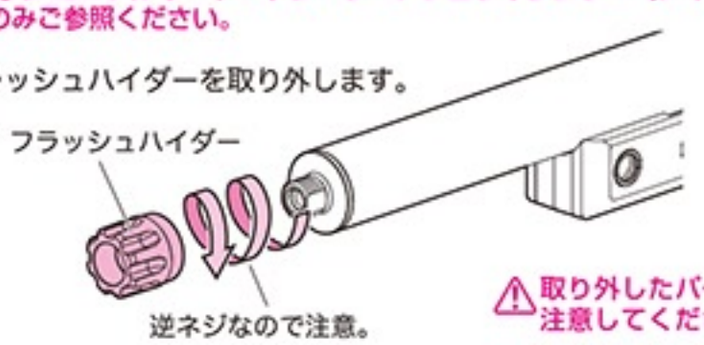

⚠取り外したパーツを紛失しないように注意してください。

⚠注意 必ず取り付ける前にHOP調整を行ってください。マズルオプションが破損する恐れがあります。
（P14・15参照）

●各種マズルオプション（14mm逆ネジ対応）の取り付け

●東京マルイ
NEW フルオート・トレーサー(別売)
0.2g 発光 BB 弾(別売)
プロサイレンサー(別売)
（ナイツタイプ / ショートタイプ）

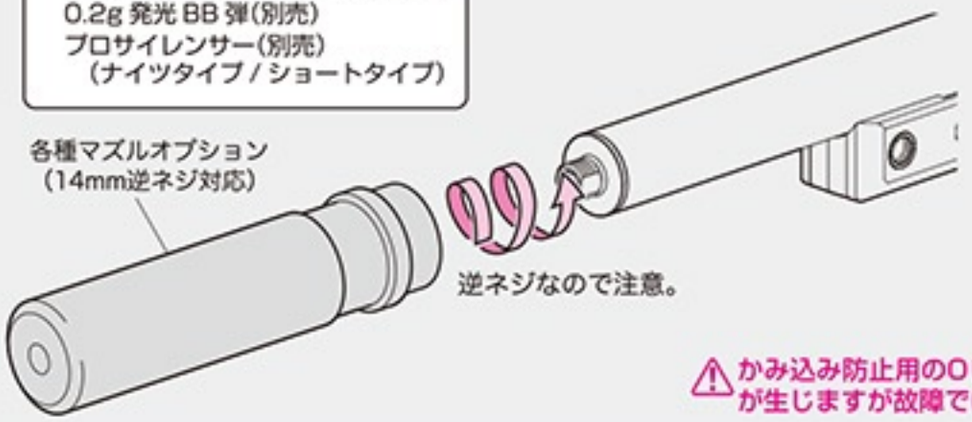

⚠かみ込み防止用のOリングがある為、スキマが生じますが故障ではありません。

⚠警告 水平にしないとネジがつぶれる恐れがあります。

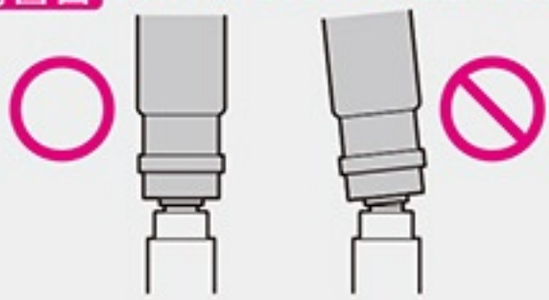

⚠逆ネジ部の形状から、取り付けの際に曲がってネジ込みやすいので注意してください。
また、必要以上の力でネジ込むと、ネジ部分を破損しますので注意してください。
フルオート・トレーサー、プロサイレンサーが軸線よりずれて装着されていると、発射したBB弾により破損する恐れがあります。

●オプション装着例

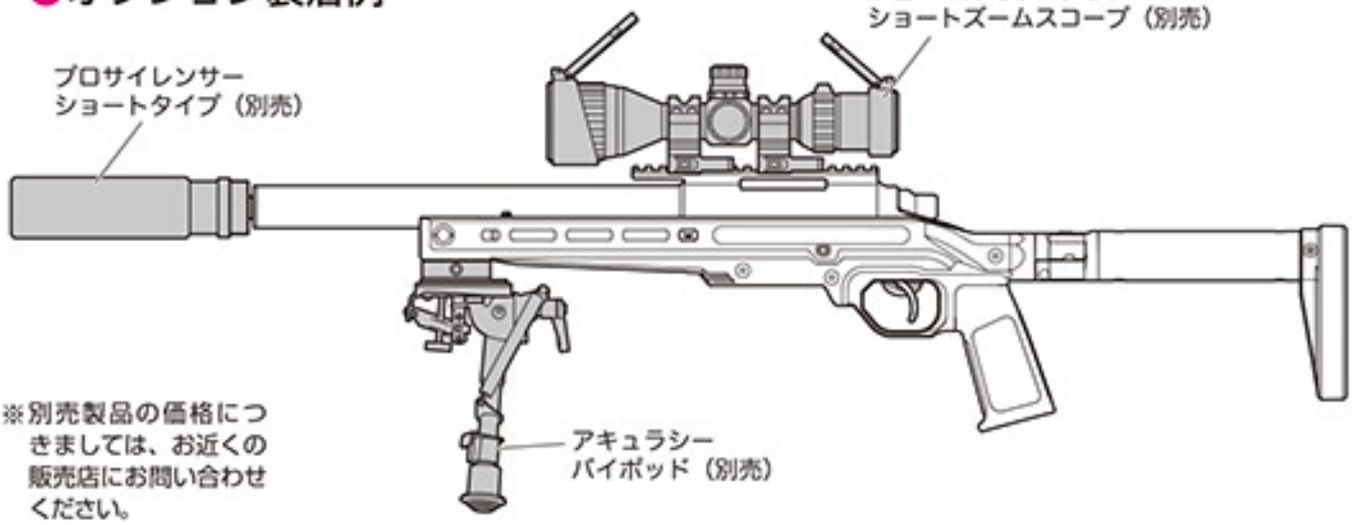

※別売製品の価格につきましては、お近くの販売店にお問い合わせください。

東京マルイ ボルトアクションエアーライフル VSR-ONE の修理について

この製品は、最適な性能・操作性を十分に考慮した上で製造されていますが、正しい操作による通常の使用状態でも、約 30,000 発の発射回数を超えますと、パーツの交換等が必要となります。このような耐用期間を過ぎたパーツの交換、及び故障、又は、操作ミスによる故障、及びメンテナンスの場合は、お買い求めいただいたお店、又は当社アフターサービス部までお問い合わせください。

改造などを施した製品、及び分解・改造によって発生した事件、事故、怪我、故障につきましては、当社では一切の責任を負いません。

■修理依頼品を当社アフターサービス部まで直接お送りいただける場合

- まずは、①製品名、②故障内容、③ご住所、④お名前、⑤年令、⑥（日中ご連絡のつく）電話番号、⑦郵便番号を明記したメモを書きます。
- 修理依頼品の往復送料は、基本的にお客様のご負担になりますのでご了承ください。

- 時期により修理パーツの不足、又は修理依頼品が混んでいる場合がありますので、事前に当社アフターサービス部までお問い合わせください。

- 当社アフターサービス部まで直接お送りいただく修理依頼品は、BB 弾を抜き、セフティ ON にして、バッテリーを外し保護キャップを装着した安全な状態でお送りください。
- 修理依頼品には、必ず①～⑦を記載したメモを同封してください。（メモははっきりとお書きください。）

■以下の場合は修理をお受けできない事があります。

- 安全性に問題のある改造品、性能アップを目的とした改造パーツが組み込まれた製品、又は分解・改造の形跡がある製品等。

- 〈取扱い説明書〉にある正しい使用方法以外での使用が見受けられる製品等。

- 指定外のバッテリーや BB 弾等の使用による故障・破損等。

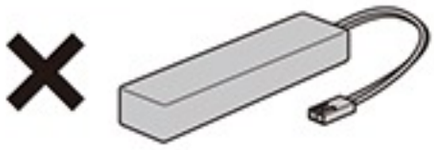

各種パーツ＆別売アクセサリーのご注文

- 本製品のパーツをお求めの方は、別紙のパーツリストから必要なパーツの No.、パーツ名、個数をご記入いただいた注文書（下の表をご利用いただくか、表の内容に準じたメモ等）と共に、代金＋送料の小為替、又は現金書留にて、当社パーツ係（住所同じ）までお申し込みください。
（合計金額が￥500 以下の場合、切手で代用できます。）
- 複数ご注文される場合の送料は、事前に当社パーツ係までお問い合わせください。
- 時期によりパーツの在庫が不足している場合があります。予めご了承願います。
- パーツ名、あなたの住所、氏名、年令、郵便番号、電話番号は、はっきりとお書きください。記入内容が不明瞭な場合や注文書が同封されていない場合は、発送する事ができません。

注文書ははっきりとお書きください。

複数ご注文される場合の送料、パーツの在庫状況、その他ご不明な点がございましたら事前にお問い合わせください。

感性を極めるホビーの総合メーカー
東京マルイ
〈アフターサービス部〉
〒120-0005 東京都足立区綾瀬5丁目17番1号 https://www.tokyo-marui.co.jp/
●商品に関するお問い合わせ 03-3605-3378 ●修理に関するお問い合わせ 03-3605-3373 ●パーツに関するお問い合わせ 03-3605-9669
株式会社 東京マルイ　本社：東京都足立区綾瀬4-16-16

東京マルイ ボルトアクションエアーライフル VSR-ONE パーツ注文書

※当社へ直接部品をご注文なさる場合は、下の表内容に準じメモ等に明記いただくか、表をコピー（拡大可）して記入し、金額を同封し、お送りください。

年　月　日

製品名	ボルトアクションエアーライフル「VSR-ONE」		
ご住所	〒□□□ー□□□□		
フリガナ		電話番号または携帯番号	ー　ー
お名前	年令（　）才		

パーツNo.	パーツ名	価格	個数	合計額

合計金額（部品総額＋送料） ￥	部品総額（＝小計）￥ 送料　￥

※複数ご注文の場合、送料はあらかじめお問い合わせください。
※日中ご不在で、複数パーツの送料の確認をする事ができない方は、パーツ表にある送料の一番高い金額をお送りください。差額は切手等でご返却させて頂きます。各一点ごとの送料全てを合計する必要はありません。送り先、在庫等こちらからご連絡させて頂く場合がありますので、ご連絡先を必ずご記入ください。

連絡事項

https://www.tokyo-marui.co.jp/

日本国の銃刀法をクリアーされた、高い命中精度をそなえた高性能エアソフトガンです。

警　告

18才以上	●この製品は、使用者・管理者対象年令18才以上用です。
ケガ注意	●発射したプラスチックBB弾を、およそ50～60m先に到達させる能力があります。不注意な発射や誤った使用は、失明や怪我等の恐れがありますのでご注意ください。
注意書熟読	●ご使用前には、必ず〈取扱い注意・説明書〉をよく読んで、記載されている各注意点を認識した上でお取扱いください。

●〈取扱い注意・説明書〉を紛失した場合は、すぐに当社アフターサービス部までご請求ください。

- Only for 18 years of age or older
- Injury caution
- Careful reading of HANDLING CAUTIONS AND INSTRUCTION MANUAL

- Operation of this Airsoft Gun for competition use is restricted to users of 18 years of age or older.
- Since plastic BB bullets reach 50 to 60 meters, careless shooting may cause eye damage or other injuries.
- Always read through this HANDLING CAUTIONS AND INSTRUCTION MANUAL carefully before operation. Operate the Airsoft Gun with full recognition of warnings and cautions.

Promptly request a copy if you lose the HANDLING CAUTIONS AND INSTRUCTION MANUAL.

東京マルイの製品は、改正銃刀法をすべてクリアーしています。

改造などを施した製品、及び分解・改造によって発生した事件、事故、怪我、故障につきましては、当社では一切の責任を負いません。

ⒸTOKYO MARUI Co.,Ltd. PRINTED IN JAPAN.

MARUI ONE

TOKYO MARUI

It has been made compact while maintaining the performance of the VSR-10, improving ease of use and expandability.

NO.15

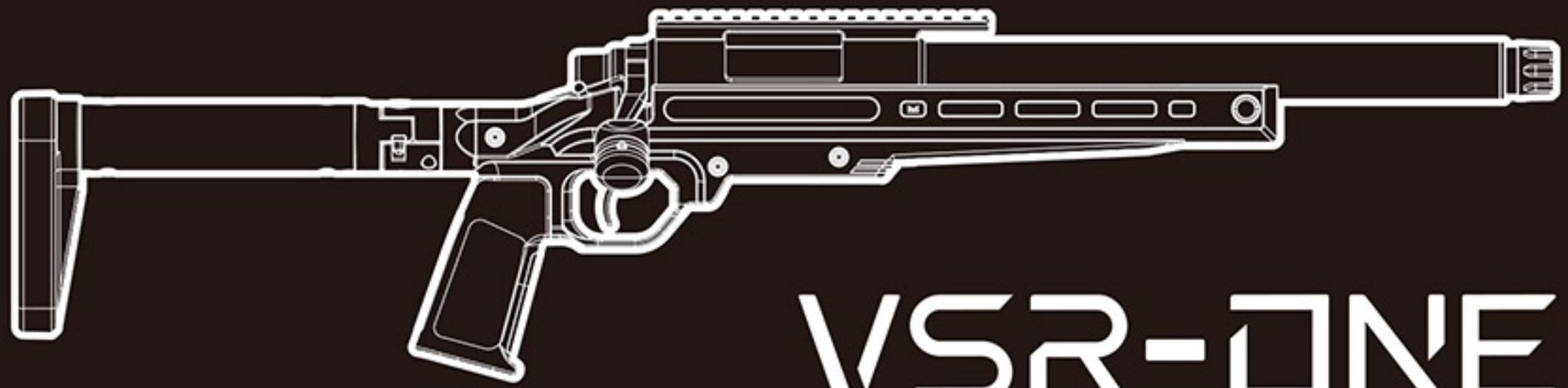

VSR-ONE

BOLT ACTION AIR RIFLE / VALUE SNIPER RIFLE-ONE

Bolt Action Air Rifle
VSR-ONE Parts List

ボルトアクションエアーライフル VSR-ONE パーツリスト

VSR-ONE Parts List

下記パーツリストに記載されているパーツをお求めの方は、説明書P26、P27をご参照の上、
当社パーツ係までお申し込みください。
※パーツリストの価格は税込み価格です。
※製品（パーツ）の仕様や価格は、予告なく変わる場合があります。

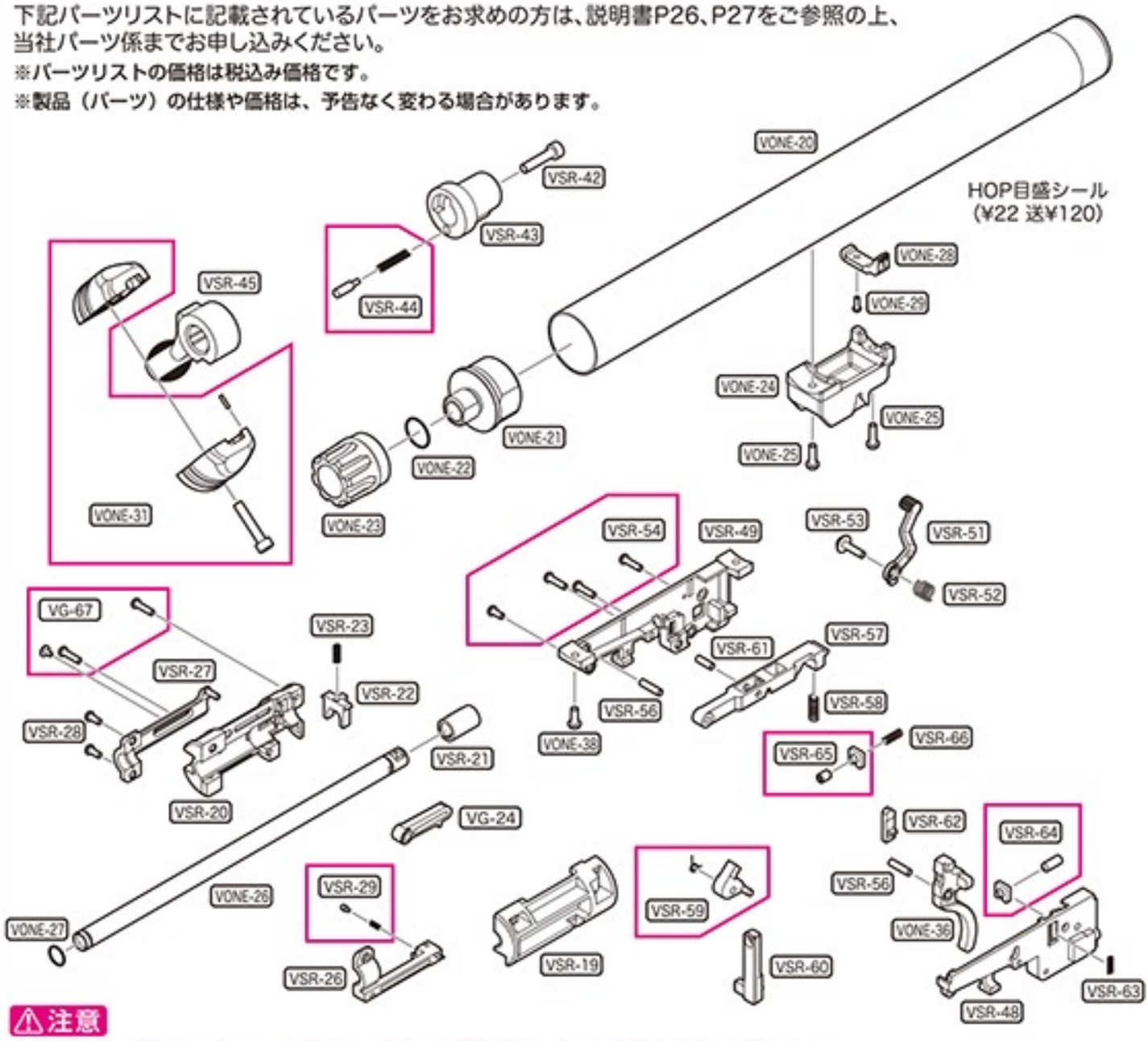

⚠注意

- 弊社生産の都合上、パーツの在庫が無い場合や次回入荷も未定である場合が起こり得ます。
  ご注文の際は、事前に在庫確認をお願い致します。
- VSR-ONE専用パーツは初回生産の都合上、4ヶ月くらいの間、修理対応のみの受注に限らせて
  いただきます。予めご了承ください。

☆ゆうパック60サイズ
○ゆうパック80サイズ
□ゆうパック100サイズ

No.	パーツ名	価格	送料
VSR-19	チャンバー 左	770	140
VSR-20	チャンバー 右	770	140
VSR-21	HOPチャンバー	495	120
VSR-22	チャンバーBBストッパー	55	120
VSR-23	チャンバーBBストッパーSP	55	120
VSR-26	HOPアジャスター左	330	120
VSR-27	HOPアジャスター右	330	120
VSR-28	タッピング ナベ 2.6×6（2本）	66	120
VSR-29	チャンバークリックピン（バネ付）	110	120
VSR-34	レシーバーリング 前	220	120
VSR-35	レシーバーリング 後	220	120
VSR-38	Sタイトナベネジ M3×4	55	120
VSR-42	キャップネジ M4×12（緩み止め付）	165	120
VSR-43	ボルトスリーブ	495	210
VSR-44	ボルトクリックピン（バネ付）	220	120
VSR-45	ボルトハンドル	1,045	250
VSR-48	トリガーハウジング 左	1,210	250
VSR-49	トリガーハウジング 右	1,210	250
VSR-51	セーフティ	440	120
VSR-52	セーフティSP	88	120
VSR-53	Sタイト座付ネジ M3×12	110	120

No.	パーツ名	価格	送料
VSR-54	Sタイト特ネジ M2.6×10（3本）,M2.6×6（1本）	275	120
VSR-56	ピン Φ3×12（2本）	88	120
VSR-57	ファースト・シアー	495	140
VSR-58	ファースト・シアーSP	55	120
VSR-59	セカンド・シアー（トーションバネ付）	385	120
VSR-60	シリンダー・リリースレバー	330	120
VSR-61	ピン　Φ3×9.2	55	120
VSR-62	トリガーストップ	220	120
VSR-63	トリガーストップSP	55	120
VSR-64	六角穴付止めネジ M4×10 丸先（ナット付）	132	120
VSR-65	六角穴付止めネジ M4×6 平先（ナット付）	132	120
VSR-66	トリガーSP	55	120
VG-24	G HOPレバー	275	120
VG-67	SタイトM2.6×10（2本）座付T.P2×4×5.4（1本）	143	120
VONE-1	シャーシASSY	9,900	□
VONE-2	六角穴付極低頭ボルトM5×12	275	120
VONE-3	グリップ	1,430	350
VONE-4	六角穴付 SW 平W 緩み止 M5×20	165	120
VONE-5	六角ナット M5	88	120
VONE-6	ストックロックパーツ	330	120
VONE-7	ストックヒンジカバー	550	250

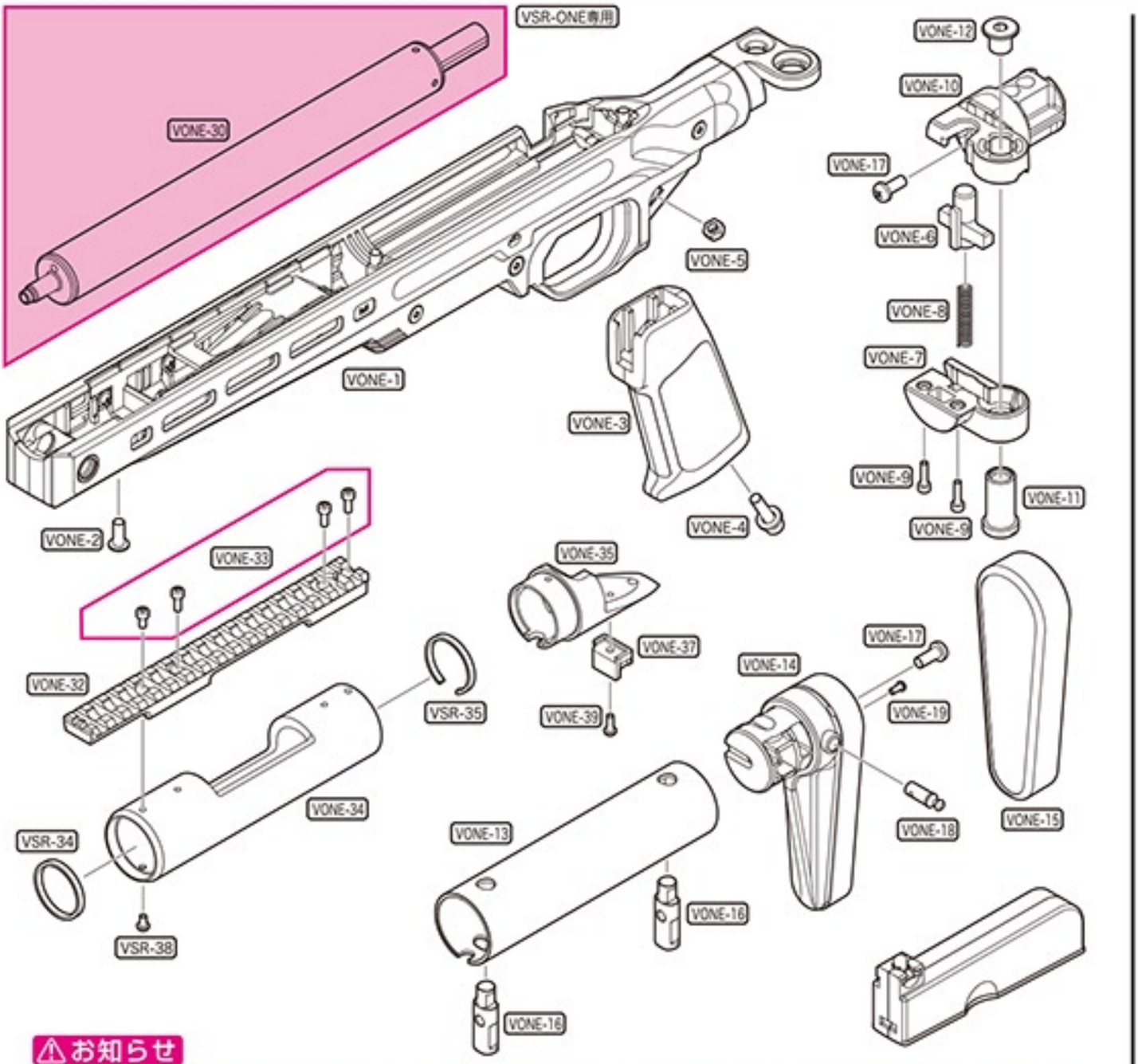

⚠お知らせ

VSR-ONE専用シリンダーAssy VONE-30 はパーツのみの販売はできません。破損等での交換に限り、破損パーツと引き換えに販売させて戴きますのでご了承ください。

No.	パーツ名	価格	送料
VONE-8	ストックロック SP	275	120
VONE-9	六角穴付ボルト M3×12（1本）	55	120
VONE-10	ストックチューブベース	770	350
VONE-11	スリングヒンジシャフト	550	120
VONE-12	六角穴付極低頭ボルト M10×10	330	120
VONE-13	ストックパイプ	1,650	350
VONE-14	ストック	1,100	350
VONE-15	バットプレート	550	250
VONE-16	ストックブロックパーツ（1個）	330	120
VONE-17	ナベネジ M5×12（1本）	110	120
VONE-18	ストックストッパーピン	330	120
VONE-19	ナベネジ M2.6×6	55	120
VONE-20	VOアウターバレル	5,500	○
VONE-21	VOマズル	1,100	350
VONE-22	マズルOリング（Φ11.5×Φ1.8）	88	120
VONE-23	フラッシュハイダー	330	350
VONE-24	VOチャンバーブロック	770	350
VONE-25	Sタイトナベネジ M3×10 黒（1本）	55	120
VONE-26	VO HOPバレル	4,180	☆
VONE-27	Oリング（内Φ7×1）	55	120
VONE-28	VO HOP調整レバー	275	120

No.	パーツ名	価格	送料
VONE-29	タッピングネジ　Φ2×8	55	120
VONE-30	VOシリンダーASSY	9,350	☆
VONE-31	ボルトリフトセット	1,650	250
VONE-32	VOマウントレール	1,650	250
VONE-33	六角穴付ボルトM3×6 1本 M3×8 3本 セット	440	120
VONE-34	VOレシーバー（アルミ塗装済み）	3,850	☆
VONE-35	VOレシーバーエンド（アルミ塗装済み）	1,980	250
VONE-36	VOトリガー	550	120
VONE-37	シャーシストッパー	220	120
VONE-38	Sタイトバインドネジ M3×8	110	120
VONE-39	Sタイトバインドネジ M3×10	110	120
	保護キャップ	55	120
	ボルトスリーブカバー	55	120
	六角レンチ（M2）	110	120
	六角レンチ（M2.5）	110	120
	六角レンチ（M3）	165	120
	六角レンチ（M4）	165	120
	クリーニングロッド	220	□
	マガジン	935	☆
	M-LOKレイル 3SLOT（S）	550	140
	M-LOKレイル 5SLOT（M）	605	140
	M-LOKレイル 7SLOT（L）	660	140

https://www.tokyo-marui.co.jp/

各種お問い合わせ先 / 修理のお申し込み・発送先

究極の感性を貫くガンメーカー
東京マルイ アフターサービス部
〒120-0005 東京都足立区綾瀬 5 丁目 17 番 1 号
〔営業時間〕9：00 ～ 12:00 / 13:00 ～ 17:30（土日祝除く）

●商品に関するお問い合わせ 03-3605-3378
●修理に関するお問い合わせ 03-3605-3373
●パーツに関するお問い合わせ 03-3605-9669

東京マルイ Web サイト https://www.tokyo-marui.co.jp/　株式会社 東京マルイ 本社：東京都足立区綾瀬 4-16-16

改造などを行った製品、および分解・改造によって発生した事件、事故、ケガ、故障につきましては、当社では一切の責任を負いません。